Instrukcja montażu

Moduły funkcyjne xM10 do do naściennych i stojących kotłów grzewczych i do montażu naściennego

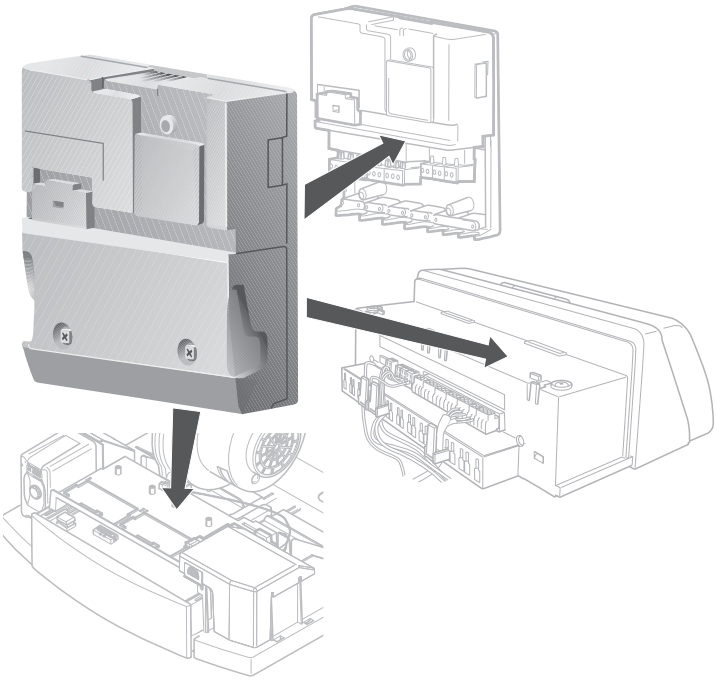

Buderus

Wstęp

CE

Urządzenie spełnia podstawowe wymagania odpowiednich norm i dyrektyw. Zgodność z tymi normami została udokumentowana. Odpowiednia dokumentacja oraz oryginał oświadczenia o zgodności z normami znajdują się u producenta.

Informacje wstępne

Niniejsza instrukcja opisuje warianty montażu modułów funkcyjnych typoszeregu xM10 przeznaczonych do:

– naściennych kotłów grzewczych

– stojących kotłów grzewczych

– montażu na ścianie

Montaż modułu w przypadku kotłów o innych warunkach montażowych opisany jest w dokumentacji danego kotła.

Zastrzega się możliwość wprowadzenia zmian technicznych!

W związku ze stale prowadzonymi pracami rozwojowymi, rysunki, opisy działania, kolejność wykonywanych poleceń i dane techniczne mogą nieznacznie odbiegać od przedstawionych.

Aktualizacja dokumentacji

Jeżeli macie Państwo propozycje dotyczące poprawienia dokumentacji lub stwierdziliście Państwo niezgodności, prosimy o kontakt.

Spis treści

1 Bezpieczeństwo 4

1.1 Zastosowanie zgodne z przeznaczeniem 4

1.2 Wskazówki, których należy przestrzegać 5

1.3 Usuwanie/utylizacja 5

2 Opis produktu 6

3 Naścienne kotły grzewcze 7

4 Kotły grzewcze stojące 12

5 Montaż na ścianie 17

1 Bezpieczeństwo

Rozdział ten zawiera ogólne wskazówki bezpieczeństwa, których należy przestrzegać podczas obsługi modułów funkcyjnych xM10.

Nieprzestrzeganie tych wskazówek może spowodować ciężkie poszkodowanie osób – ze skutkiem śmiertelnym włącznie – jak również może być przyczyną szkód materialnych i środowiskowych.

1.1 Zastosowanie zgodne z przeznaczeniem

Moduły funkcyjne xM10 wolno stosować tylko w połączeniu z Systemem Zarządzania Energią (EMS) firmy Buderus i jego komponentami.

W przypadku montażu na ścianie moduł funkcyjny posiada stopień ochrony IP 40, co oznacza, że miejsce montażu powinno się znajdować poza strefą narażoną na działanie rozbryzgiwanej wody. Maksymalna długość przewodu magistrali danych nie powinna przekraczać 100 m (zasięg EMS).

W przypadku kotłów grzewczych zamontowanych na ścianie lub stojących stopień ochrony modułu funkcyjnego wyznaczony jest przez kocioł lub sterownik.

1.2 Wskazówki, których należy przestrzegać



NIEBEZPIECZEŃSTWO!

ZAGROŻENIE DLA ŻYCIA

Instalacja elektryczna pod napięciem.

- Roboty przy instalacjach elektrycznych należy wykonywać zgodnie z obowiązującymi przepisami prawa.



WSKAZÓWKA PRAKTYCZNA

Należy używać tylko oryginalnych części zamiennych firmy Buderus. Buderus nie ponosi odpowiedzialności za szkody powstałe w wyniku stosowania części zamiennych innych producentów.

1.3 Usuwanie/utylizacja

Zużyty moduł funkcyjny należy przekazać autoryzowanej firmie w celu usunięcia/utylizacji w sposób zgodny z wymaganiami przepisów dotyczących ochrony środowiska.

2 Opis produktu

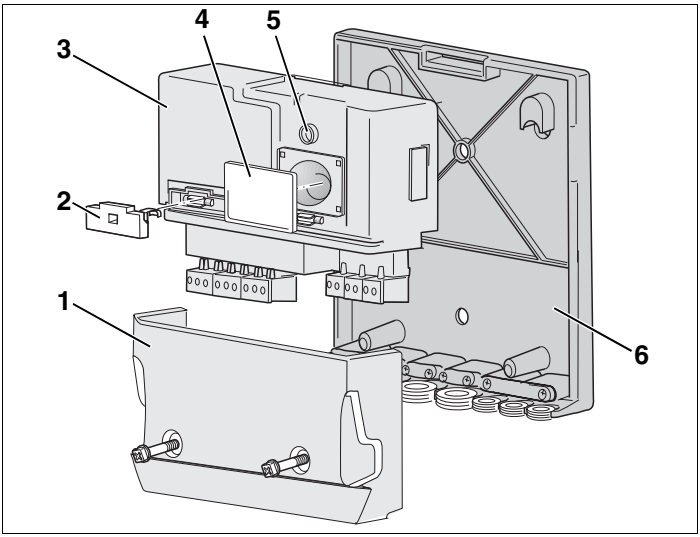

Rys. 1 Moduł funkcyjny xM10 (tu: montaż na ścianie)

Poz. 1: *Osłona zacisków*

Poz. 2: *Podstawka bezpiecznika urządzenia*

Poz. 3: *Moduł funkcyjny*

Poz. 4: *Tabliczka znamionowa i dostęp do bezpiecznika zapasowego oraz do obrotowego przełącznika kodującego (tylko MM10)*

Poz. 5: *Dioda LED wskazująca tryb pracy / usterki*

Poz. 6: *Uchwyt naścienny*

WSKAZÓWKA PRAKTYCZNA

Podczas montażu modułu funkcyjnego MM10 przełącznik kodujący, znajdujący się za tabliczką znamionową (rys. 1, **poz. 5**), należy ustawić w pozycji 2 (ustawienie odpowiada obiegowi grzewczemu 2).

3 Naścienne kotły grzewcze

Rozdział ten zawiera opis montażu modułu funkcyjnego xM10 w kotle zawieszonym na ścianie (tu: np. Logamax plus GB142).

W kotle naściennym zamontować można maksymalnie 2 moduły funkcyjne.

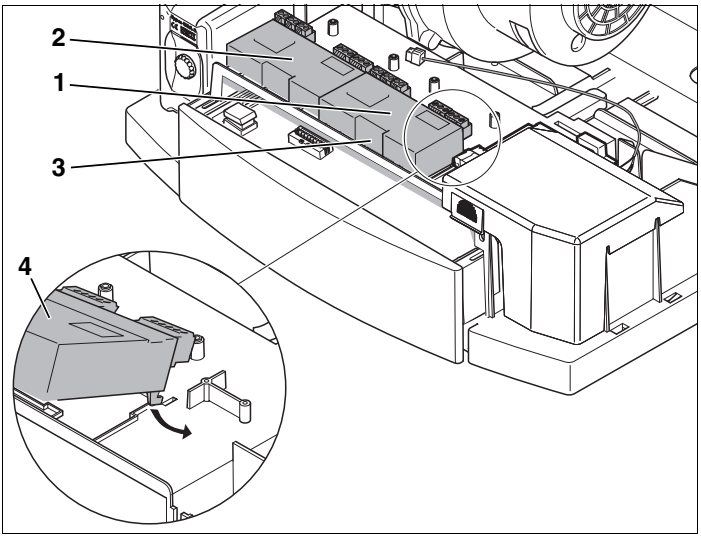

Rys. 2 Włożenie i zatrzaśnięcie modułu funkcyjnego

Poz. 1: *Moduł funkcyjny w pozycji montażowej 1*

Poz. 2: *Moduł funkcyjny w pozycji montażowej 2*

Poz. 3: *Zamek*

Poz. 4: *Moduł funkcyjny*

- Zdjąć osłonę kotła grzewczego (zobacz instrukcja montażu i konserwacji kotła grzewczego).
- Umieścić moduł funkcyjny (rys. 2, **poz. 4**) zaczepami w wycięciach i zatrzasnąć w zamku (rys. 2, **poz. 3**).

Wykonanie przyłączy elektrycznych



NIEBEZPIECZEŃSTWO!

ZAGROŻENIE DLA ŻYCIA

Instalacja elektryczna pod napięciem.

- Odłączyć instalację grzewczą od napięcia sieciowego przy pomocy wyłącznika awaryjnego lub odciąć ją od sieci elektrycznej za pośrednictwem bezpiecznika głównego budynku.

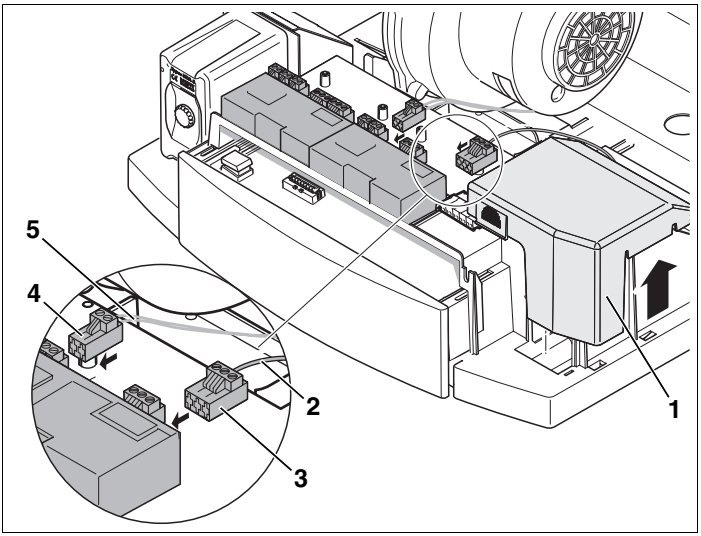

Rys. 3 Wykonanie przyłącza elektrycznego

Poz. 1: *Skrzynka przyłączowa kotła grzewczego*

Poz. 2: *Przewód sieciowy (znajduje się w wiązce kablowej)*

Poz. 3: *Zaciski do wejść i wyjść 230 V (np. do podłączenia pomp do sieci)*

Poz. 4: *Zaciski niskiego napięcia (np. do magistrali danych lub czujników temperatury)*

Poz. 5: *Przewód magistrali danych (znajduje się w wiązce kablowej)*

Przewód sieciowy, przewód magistrali danych oraz inne komponenty (np. pompy, czujniki temperatury, itp.) podłączyć należy do modułu funkcyjnego przy pomocy dostarczonych zacisków stosownie do ich przeznaczenia. Dokładne przyporządkowanie (komponent – zacisk przyłączeniowy) przedstawiono na schematach montażowych dołączonych do dostawy.

- Zdjąć pokrywę skrzynki przyłączowej (rys. 3, **poz. 1**).
- Przewód sieciowy (rys. 3, **poz. 2**) oraz przewód magistrali danych (rys. 3, **poz. 5**) z wiązki kablowej kotła grzewczego osadzić stabilnie w zacisku (rys. 3, **poz. 3** lub **4**) modułu funkcyjnego.
- Pozostałe komponenty połączyć z zaciskami (rys. 3, **poz. 3** lub **4**) modułu funkcyjnego zgodnie ze schematem montażowym.

Aby zamontować drugi moduł funkcyjny, przewód sieciowy i przewód magistrali danych należy przedłużyć, łącząc pierwszy moduł z drugim przy pomocy przewodów przyłączeniowych wchodzących w zakres dostawy.



WSKAZÓWKA PRAKTYCZNA

Aby zapewnić odpowiednie zabezpieczenie, podczas instalacji przyłącza sieciowego należy zwrócić uwagę na prawidłowe podłączenie faz.

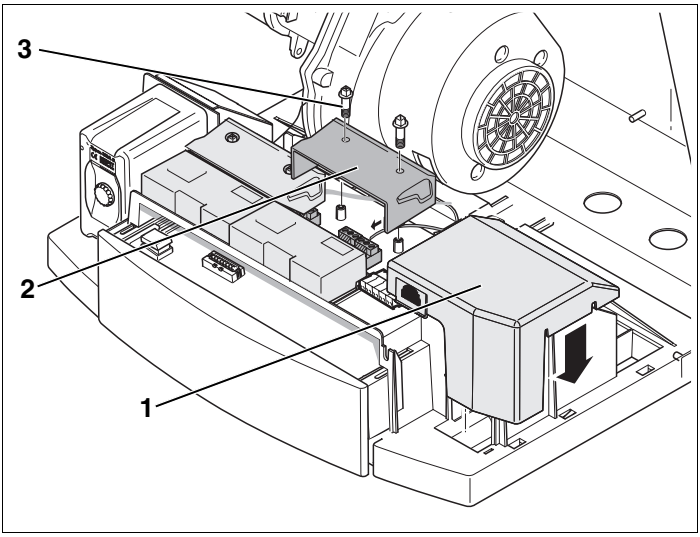

Rys. 4 Zamknięcie osłony zacisków

Poz. 1: *Pokrywa skrzynki przyłączowej*

Poz. 2: *Osłona zacisków modułu funkcyjnego*

Poz. 3: *Wkręt z rowkiem krzyżowym i łbem czworokątnym*

- Nałożyć pokrywę skrzynki przyłączowej (rys. 4, **poz. 1**).
- Założyć osłonę zacisków modułu funkcyjnego (rys. 4, **poz. 2**).
- Wkręcić wkręty z rowkiem krzyżowym (rys. 4, **poz. 3**) przy pomocy wkrętaka krzyżowego lub klucza do odpowietrzania.
- Zamknąć osłonę kotła grzewczego.

- Uruchomić instalację grzewczą i sterownik.



WSKAZÓWKA PRAKTYCZNA

Po włączeniu może się zdarzyć, że podłączone pompy od razu zaczną pracować, aż do momentu rozpoznania modułu funkcyjnego przez sterownik. Instalacja grzewcza musi być napełniona, aby pompy nie pracowały na sucho.



WSKAZÓWKA PRAKTYCZNA

Moduł funkcyjny działa prawidłowo tylko w połączeniu z nadrzędną jednostką sterującą.

- Podczas uruchomienia należy dokonać wszystkich wymaganych nastaw w oparciu o dostarczoną instrukcję serwisową.
- Dodatkowo sprawdzić, czy warunki pracy instalacji są prawidłowo nastawione w jednostce sterującej.

4 Kotły grzewcze stojące

Rozdział ten zawiera opis montażu modułów funkcyjnych xM10 w sterowniku Logamatic MC10 stosowanego w przypadku stojących kotłów grzewczych.

W sterowniku stojącego kotła grzewczego zamontować można maksymalnie 2 moduły funkcyjne.

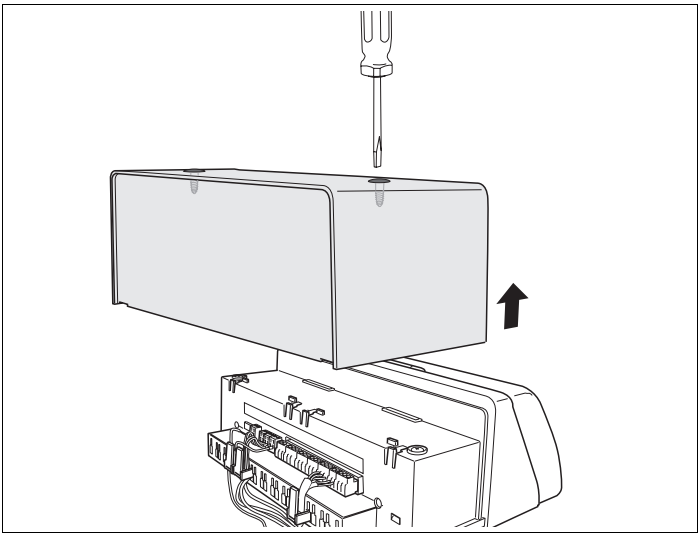

Rys. 5 Zdjęcie pokrywy

- Odkręcić 2 śruby znajdujące się na górnej stronie pokrywy (rys. 5).
- Zdjąć pokrywę do góry w kierunku oznaczonym przez strzałkę.

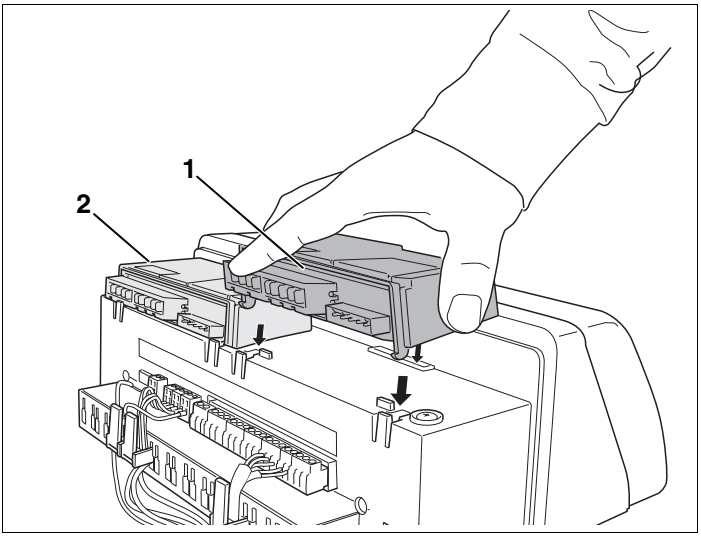

Rys. 6 Włożenie i zatrzaśnięcie modułu funkcyjnego

Poz. 1: *Moduł funkcyjny w pozycji montażowej 1*

Poz. 2: *Moduł funkcyjny w pozycji montażowej 2 (w razie potrzeby)*

- Wprowadzić zewnętrzne tylne haki modułu funkcyjnego w zaczepy sterownika.
- Docisnąć przednią część modułu do dołu.

Wykonanie przyłączy elektrycznych



NIEBEZPIECZEŃSTWO!

ZAGROŻENIE DLA ŻYCIA

Instalacja elektryczna pod napięciem.

- Odłączyć instalację grzewczą od napięcia sieciowego przy pomocy wyłącznika awaryjnego lub odciąć ją od sieci elektrycznej za pośrednictwem bezpiecznika głównego budynku.

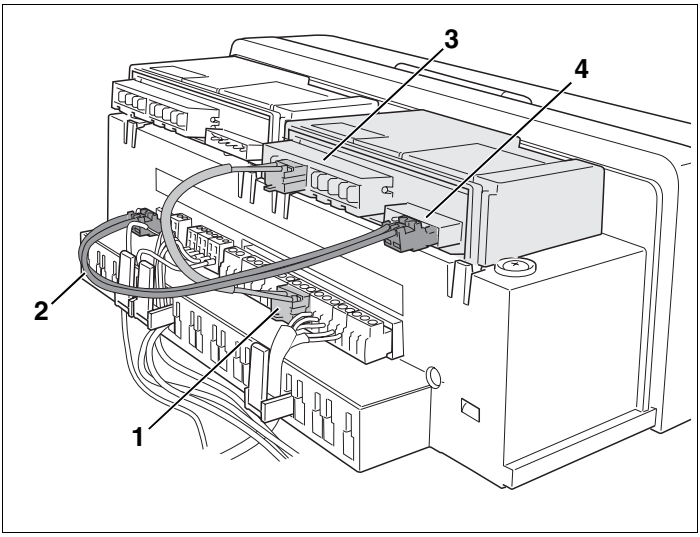

Rys. 7 Wykonanie przyłącza elektrycznego pierwszego modułu funkcyjnego

Poz. 1: *Przewód sieciowy*

Poz. 2: *Przewód magistrali danych*

Poz. 3: *Zaciski do wejść i wyjść 230 V (np. do podłączenia pomp do sieci)*

Poz. 4: *Zaciski niskiego napięcia (np. do magistrali danych lub czujników temperatury)*

Przewód sieciowy, przewód magistrali danych oraz inne komponenty (np. pompy, czujniki temperatury itp.) podłączyć należy do modułu funkcyjnego przy pomocy dostarczonych zacisków stosownie do ich przeznaczenia. Dokładne przyporządkowanie (komponent – zacisk przyłączeniowy) przedstawiono na schematach montażowych załączonych do dostawy.

- Przewód sieciowy oraz przewód magistrali danych (rys. 7, **poz. 1** i **2**) ze sterownika kotła grzewczego osadzić stabilnie w zacisku (rys. 7, **poz. 3** lub **4**) modułu funkcyjnego.
- Pozostałe komponenty połączyć z zaciskami (rys. 7, **poz. 3** lub **4**) modułu funkcyjnego zgodnie ze schematem montażowym.

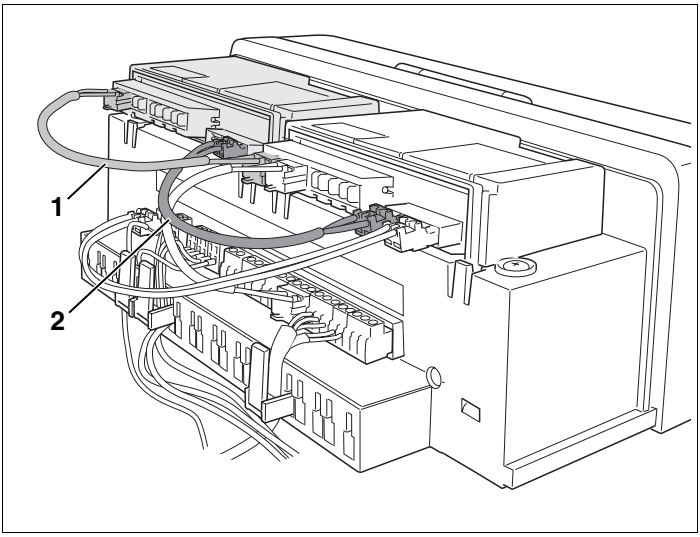

Rys. 8 Wykonanie przyłącza elektrycznego drugiego modułu funkcyjnego

Poz. 1: *Przewód sieciowy*

Poz. 2: *Przewód magistrali danych*

Aby zamontować drugi moduł funkcyjny, przewód sieciowy i przewód magistrali danych należy przedłużyć, łącząc pierwszy moduł z drugim przy pomocy przewodów przyłączeniowych wchodzących w zakres dostawy.

Przewód sieciowy, przewód magistrali danych oraz inne komponenty (np. pompy, czujniki temperatury itp.) podłączyć należy do modułu funkcyjnego przy pomocy dostarczonych zacisków stosownie do ich przeznaczenia. Dokładne przyporządkowanie (komponent – zacisk przyłączeniowy) przedstawiono na schematach montażowych załączonych do dostawy.

- Stabilnie osadzić przewód sieciowy i przewód magistrali danych (rys. 7, **poz. 1** i **2**) z pierwszego modułu funkcyjnego w zaciskach drugiego modułu.
- Pozostałe komponenty połączyć z zaciskami modułu funkcyjnego zgodnie ze schematem montażowym.

- Uruchomić instalację grzewczą i sterownik.



WSKAZÓWKA PRAKTYCZNA

Po włączeniu może się zdarzyć, że podłączone pompy od razu zaczną pracować, aż do momentu rozpoznania modułu funkcyjnego przez sterownik. Instalacja grzewcza musi być napełniona, aby pompy nie pracowały na sucho.



WSKAZÓWKA PRAKTYCZNA

Moduł funkcyjny działa prawidłowo tylko w połączeniu z nadrzędną jednostką sterującą.

- Podczas uruchomienia należy dokonać wszystkich wymaganych nastaw w oparciu o dostarczoną instrukcję serwisową.
- Dodatkowo sprawdzić, czy warunki pracy instalacji są prawidłowo nastawione w jednostce sterującej.

5 Montaż na ścianie

W rozdziale tym przedstawiono montaż naścienny modułów funkcyjnych xM10.

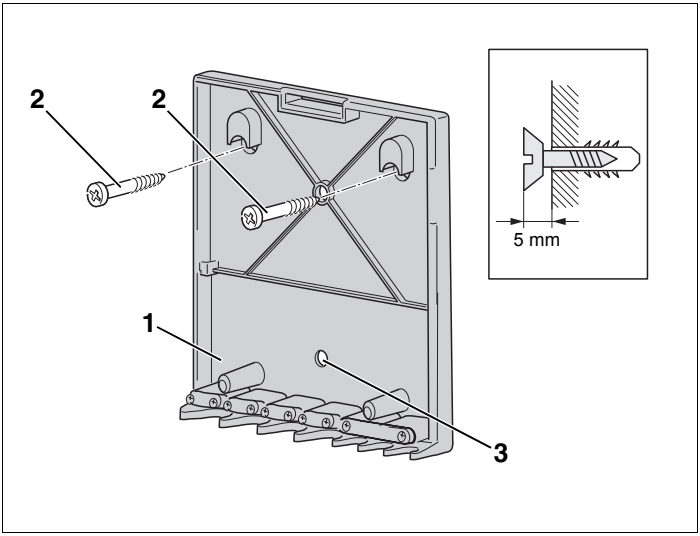

Rys. 9 Montaż uchwytu naściennego

Poz. 1: *Uchwyt naścienny xM10*

Poz. 2: *Wkręty (4 × 45)*

Poz. 3: *Otwór na dodatkowe zamocowanie*

- Zaznaczyć pozycję otworów do przymocowania uchwytu naściennego (rys. 9, **poz. 1**).
- Nawiercić otwory w zaznaczonych miejscach (rys. 9, **poz. 1**) (Ø 6 mm).
- Włożyć kołki w nawiercone otwory i wkręcić załączone wkręty (rys. 9, **poz. 2**), tak by wystawały na wysokość 5 mm.

- Zawiesić uchwyt naścienny (rys. 9, **poz. 1**) i dokręcić wkręty. W razie potrzeby uchwyt naścienny (rys. 9, **poz. 1**) zamocować można do ściany wykorzystując dodatkowy otwór (rys. 9, **poz. 3**).

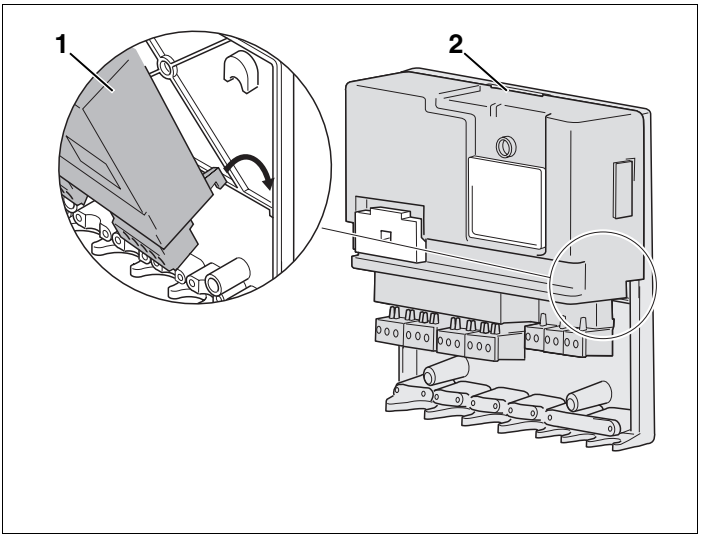

Rys. 10 Włożenie i zatrzaśnięcie modułu funkcyjnego

Poz. 1: *Moduł funkcyjny*

Poz. 2: *Zamek*

- Umieścić moduł funkcyjny (rys. 10, **poz. 1**) najpierw od dołu w uchwycie naściennym i następnie zatrzasnąć w zamku (rys. 10, **poz. 2**).

Wykonanie przyłączy elektrycznych



NIEBEZPIECZEŃSTWO!

ZAGROŻENIE DLA ŻYCIA

Instalacja elektryczna pod napięciem.

- Odłączyć instalację grzewczą od napięcia sieciowego przy pomocy wyłącznika awaryjnego lub odciąć ją od sieci elektrycznej za pośrednictwem bezpiecznika głównego budynku.

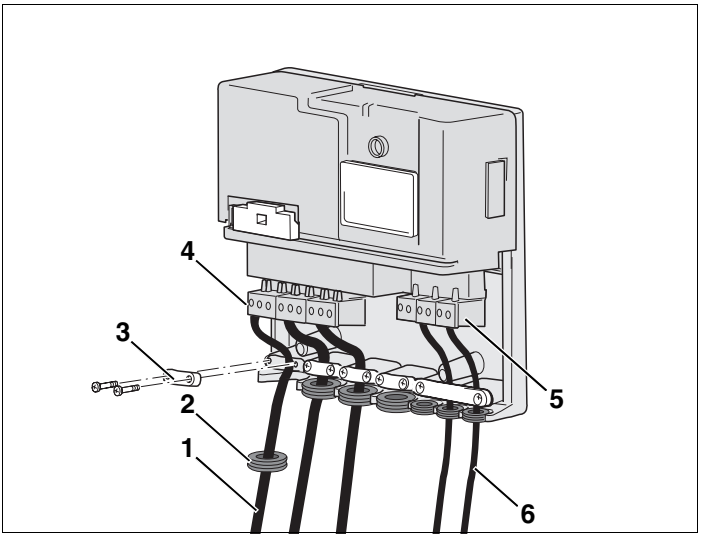

Rys. 11 Wykonanie przyłącza elektrycznego

Poz. 1: *Przewód sieciowy*

Poz. 2: *Przelotka gumowa (np. do przyłącza sieciowego)*

Poz. 3: *Element odciążenia naciągu (np. do przyłącza sieciowego)*

Poz. 4: *Zaciski do wejść i wyjść 230 V (np. do podłączenia pomp do sieci)*

Poz. 5: *Zaciski niskiego napięcia (np. do magistrali danych lub czujników temperatury)*

Poz. 6: *Przewód magistrali danych*

Przewód sieciowy, przewód magistrali danych oraz inne komponenty (np. pompy, czujniki temperatury itp.) podłączyć należy do modułu funkcyjnego przy pomocy dostarczonych zacisków stosownie do ich przeznaczenia.

Dokładne przyporządkowanie (komponent – zacisk przyłączeniowy) przedstawiono na schematach montażowych załączonych do dostawy.

- W tym celu nałożyć najpierw przelotki gumowe (rys. 11, **poz. 2**) na przewód.
- Przewód sieciowy (rys. 11, **poz. 1**), przewód magistrali danych (rys. 11, **poz. 6**) i inne komponenty połączyć z zaciskami (rys. 11, **poz. 4** lub **5**) modułu funkcyjnego zgodnie ze schematem montażowym.
- Skręcić prawidłowo elementy odciążenia naciągu (rys. 11, **poz. 3**) z załączonymi obejmami.



WSKAZÓWKA PRAKTYCZNA

Aby zapewnić odpowiednie zabezpieczenie, podczas instalacji przyłącza sieciowego należy zwrócić uwagę na prawidłowe podłączenie faz. Przyłączenie do sieci poprzez wtyczkę z zestykiem ochronnym nie jest dozwolone.

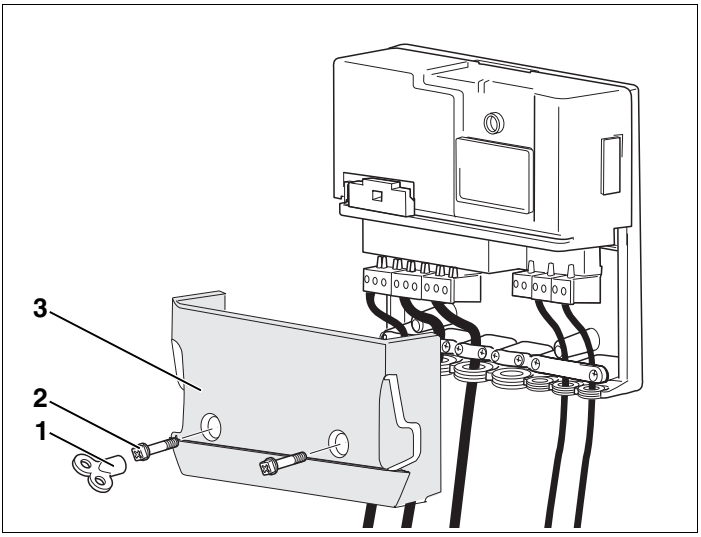

Rys. 12 Montaż osłony zacisków

Poz. 1: *Klucz do odpowietrzania lub wkrętak*

Poz. 2: *Wkręt z rowkiem krzyżowym i łbem czworokątnym*

Poz. 3: *Osłona zacisków*

- Założyć osłonę zacisków (rys. 12, **poz. 3**).
- Wkręcić wkręty z rowkiem krzyżowym (rys. 12, **poz. 2**) przy pomocy wkrętaka krzyżowego lub klucza do odpowietrzania (rys. 12, **poz. 1**).

- Uruchomić instalację grzewczą i sterownik.



WSKAZÓWKA PRAKTYCZNA

Po włączeniu może się zdarzyć, że podłączone pompy od razu zaczną pracować, aż do momentu rozpoznania modułu funkcyjnego przez sterownik. Instalacja grzewcza musi być napełniona, aby pompy nie pracowały na sucho.



WSKAZÓWKA PRAKTYCZNA

Moduł funkcyjny działa prawidłowo tylko w połączeniu z nadrzędną jednostką sterującą.

- Podczas uruchomienia należy dokonać wszystkich wymaganych nastaw w oparciu o dostarczoną instrukcję serwisową.
- Dodatkowo sprawdzić, czy warunki pracy instalacji są prawidłowo nastawione w jednostce sterującej.

Notatki

Autoryzowany Partner Handlowy:

Buderus

HEIZTECHNIK

Niemcy
Buderus Heiztechnik GmbH, D-35573 Wetzlar
http://www.heiztechnik.buderus.de
e-mail: info@heiztechnik.buderus.de

Austria
Buderus Austria Heiztechnik GmbH
Karl-Schönherr-Str. 2, A-4600 Wels
http://www.buderus.at
e-mail: office@buderus.at

Szwajcaria
Buderus Heiztechnik AG
Netzibodenstr. 36, CH-4133 Pratteln
http://www.buderus.ch
e-mail: info@buderus.ch