Instrukcja montażu

Złącze rurowe
Logano G115/G125 Logalux LT300
Logano G115/G125 z palnikiem
Logalux LT300

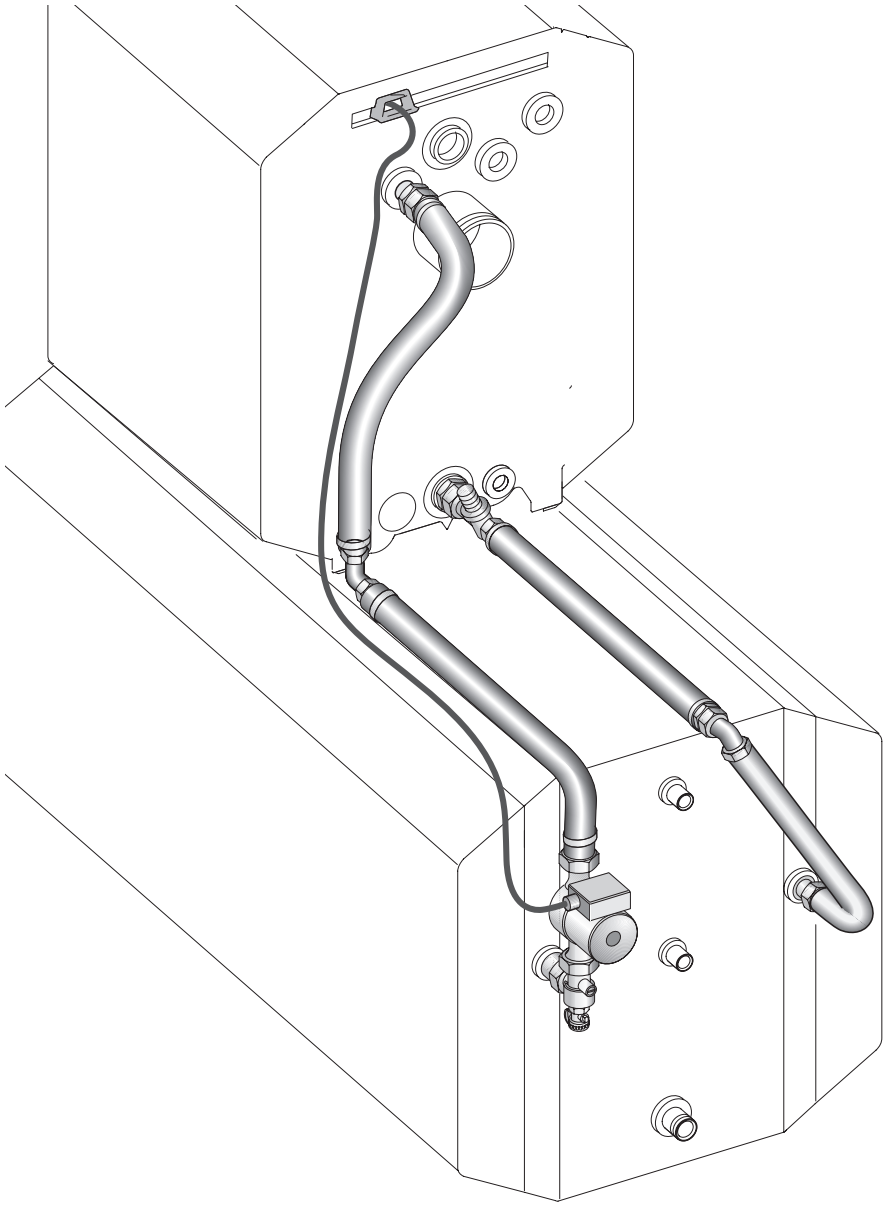

Buderus

Spis treści

1 Ustawienie 3

2 Zakres dostawy 4

3 Montaż 5

3.1 Zamocowanie kotła grzewczego na zasobnikowym podgrzewaczu wody. 5

3.2 Montaż złącza rurowego 7

3.3 Montaż przyłącza powrotu na kotle grzewczym współpracującym z zasobnikowym podgrzewaczem c.w.u.. 8

3.4 Montaż przyłącza zasilania na kotle grzewczym współpracującym z zasobnikowym podgrzewaczem c.w.u.. 9

4 Przyłącze elektryczne 11

5 Napełnianie instalacji. 12

Uwagi do instrukcji

W tej instrukcji montażu przedstawiono ważne informacje dotyczące bezpiecznego i właściwego montażu złącz rurowych.

Instrukcja montażu przeznaczona jest dla instalatorów, którzy ze względu na specjalistyczne wykształcenie i doświadczenie dysponują wiedzą w zakresie obsługi instalacji grzewczych.

Należy używać tylko oryginalnych części zamiennych firmy Buderus. Buderus nie ponosi odpowiedzialności za szkody powstałe w wyniku stosowania części zamiennych innych producentów.

WSKAZÓWKA PRAKTYCZNA

Podczas montażu i eksploatacji instalacji grzewczej należy przestrzegać przepisów i norm krajowych!

1 Ustawienie

UWAGA!

USZKODZENIE INSTALACJI

w wyniku zamarznięcia.

Kocioł należy ustawić w pomieszczeniu zabezpieczonym przed mrozem.

Ustawiając kocioł grzewczy, należy w miarę możliwości zachować zalecane odstępy od ścian podane w (tab. 1). Zachowanie tylko minimalnych odstępów od ścian utrudni dostęp do kotła.

Powierzchnia, na której jest ustawiany kocioł lub fundament, powinna być równa i odpowiednio nośna.

Wyrównać poziome i pionowe ustawienie zasobnikowego podgrzewacza c.w.u.

Wymiar	Odstęp od ściany	
A	zalecany	1000
	minimalny	700
B	zalecany	700
	minimalny	400
C	zalecany	400
	minimalny	100
L		1467

Tab. 1 Zalecane i minimalne odstępy od ścian (wymiary w mm)

Wielkość kotła G125	Wymiar D w mm
17	607
21	607
28	487
34	367

Tab. 2 Odstęp między tylną ścianą kotła grzewczego i tylną ścianą podgrzewacza zasobnikowego (wymiary w mm)

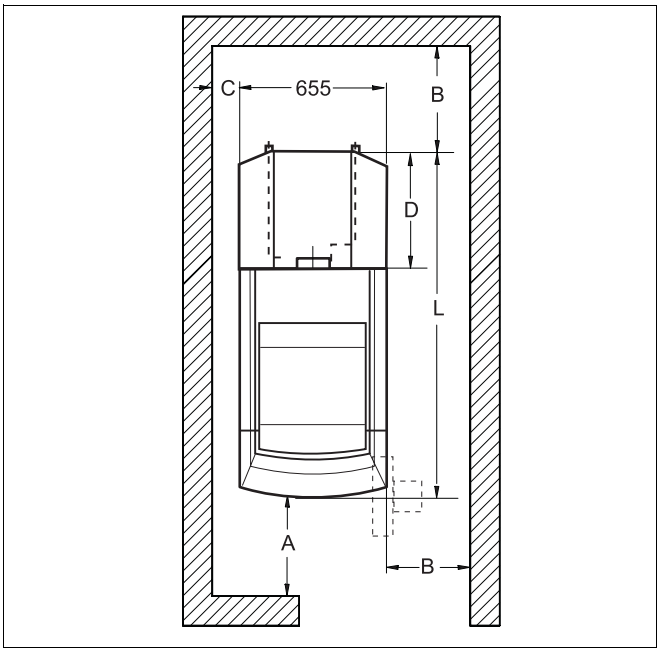

Rys. 1 Odstępy od ścian w kotłowni (widok ogólny)

Buderus

WSKAZÓWKA PRAKTYCZNA

Należy uwzględnić ewentualnie dodatkowe, konieczne odstępy od ścian dla innych komponentów, jak np. zasobnikowy podgrzewacz c.w.u., rury, tłumik dźwięku przepływu spalin lub inne elementy instalacji odprowadzającej spaliny, itp.

Należy przestrzegać wskazówek znajdujących się w instrukcji montażu i konserwacji kotła grzewczego oraz zasobnikowego podgrzewacza c.w.u.

2 Zakres dostawy

Zasobnikowy podgrzewacz wody oraz kocioł grzewczy ze sterownikiem należy zamontować zgodnie z instrukcjami obsługi dostarczanymi z tymi urządzeniami.

UWAGA!

USZKODZENIE INSTALACJI

jeżeli przyłącza są nieszczelne.

Pierścienia samouszczelniającego nie należy dodatkowo smarować.

Uważać, aby nie uszkodzić pierścienia samouszczelniającego.

Materiał	Ilość [szt.]	Rys. 2, poz.
Instrukcja montażu	1	
Złączka podwójna G 1	1	1
Pierścień samouszczelniający Ø 35 x 3	1	2
Rura przyłączeniowa zasilania (VS) pionowa	1	3
Złączka kątowa z pierścieniem zaciskowym G 1/DN 27 (nakrętka złączkowa, pierścień zaciskowy, pierścień samouszczelniający Ø 26 x 3, podkładka)	1	4
Rura przyłączeniowa zasilania (VS) pozioma	1	5
Uszczelki Ø 28 x 44 x 2	2	6
Uszczelki Ø 24 x 30,5 x 2	7	7
Zawór zwrotny kątowy	1	8
Pompa z przewodem przyłączeniowym	1	9
Rura przyłączeniowa powrotu (RS) pionowa	1	10
Złączka kątowa G 1	1	11
Rura przyłączeniowa powrotu (RS) pozioma	1	12
Złączka z pierścieniem zaciskowym G 1/DN 27 (nakrętka złączkowa, pierścień zaciskowy, pierścień samouszczelniający Ø 26 x 3, podkładka)	1	13

Tab. 3 Zakres dostawy

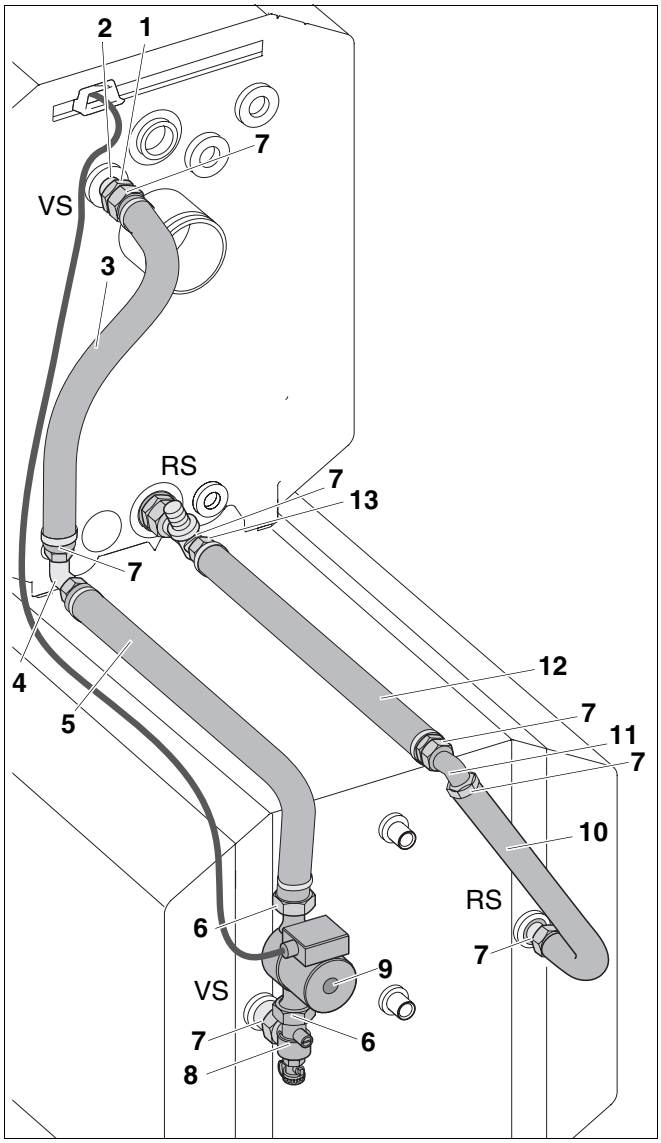

Rys. 2 Zakres dostawy

Materiał	Ilość [szt.]	Rys. 3, poz.
Kątownik mocujący	1	4
Śruby sześciokątne M10 x 30 DIN933	2	2
Śruby sześciokątne M 10 x 55 ISO4014	2	1
Podkładki A10,5 DIN125	4	3

Tab. 4 Zakres dostawy

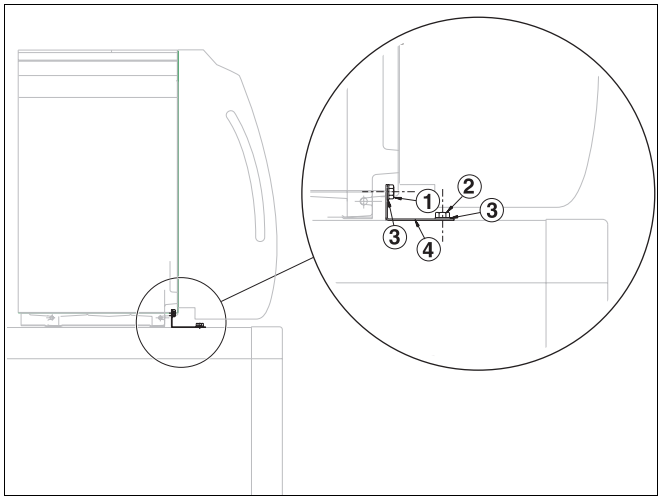

Rys. 3 Zakres dostawy

3 Montaż

UWAGA!

USZKODZENIA INSTALACJI

w wyniku nieprawidłowego montażu lub obsługi.

Należy przestrzegać wskazówek znajdujących się w instrukcji montażu i konserwacji oraz w instrukcji obsługi kotła grzewczego oraz zasobnikowego podgrzewacza c.w.u.

3.1 Zamocowanie kotła grzewczego na zasobnikowym podgrzewaczu wody

- Odkręcić śruby z lewej i prawej strony kotła grzewczego (rys. 4, **poz. 1**).
- Unieść lekko obudowę palnika (rys. 4, **poz. 2**) i zdjąć ją, pociągając do przodu.

Buderus

WSKAZÓWKA PRAKTYCZNA

Aby zdemontować drzwiczki palnika w celu redukcji wagi, należy postępować zgodnie z instrukcją montażu i konserwacji kotła grzewczego.

- Przyłożyć kątownik mocujący (rys. 5, **poz. 2**) do zagiętych zaczepów kątownika i lekko przykręcić do nóżek kotła śrubami M10 x 55 (rys. 5, **poz. 1** i **3**).

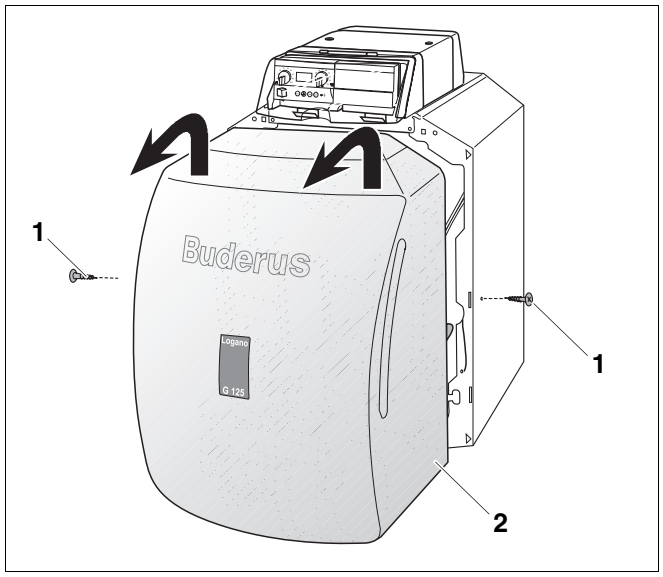

Rys. 4 Demontaż obudowy palnika

Poz. 1: *Śruba*

Poz. 2: *Obudowa palnika*

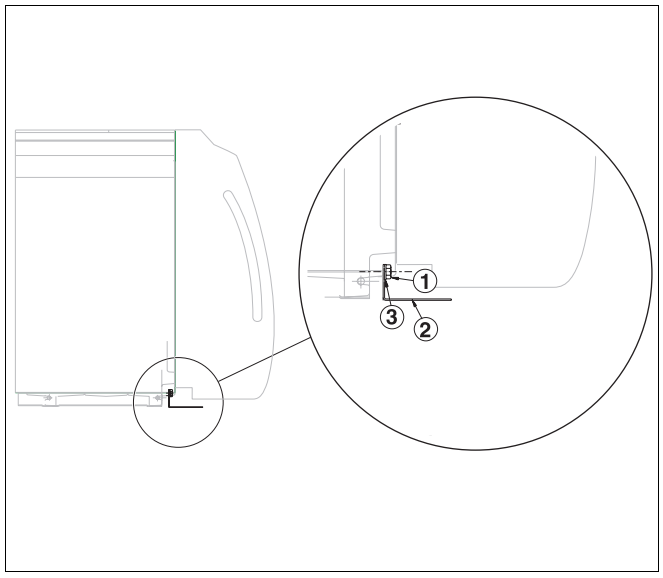

Rys. 5 Montaż kotła grzewczego na zasobnikowym podgrzewaczu c.w.u.

Poz. 1: *Śruby sześciokątne M10 x 55 ISO4014*

Poz. 2: *Kątownik mocujący*

Poz. 3: *Podkładki A10,5 DIN125*

UWAGA!

NIEBEZPIECZEŃSTWO USZKODZENIA CIAŁA

spowodowane dużym ciężarem.

Kocioł grzewczy powinny podnosić zawsze 2 osoby lub należy użyć podnośnika.

- Chwycić kocioł grzewczy na wgłębieniach w płaszczu kotła i ustawić na zasobnikowym podgrzewaczu c.w.u. (rys. 6).
- Tak ustawić kocioł grzewczy, aby otwory w kątowniku mocującym pokrywały się z otworami zasobnika (rys. 7).

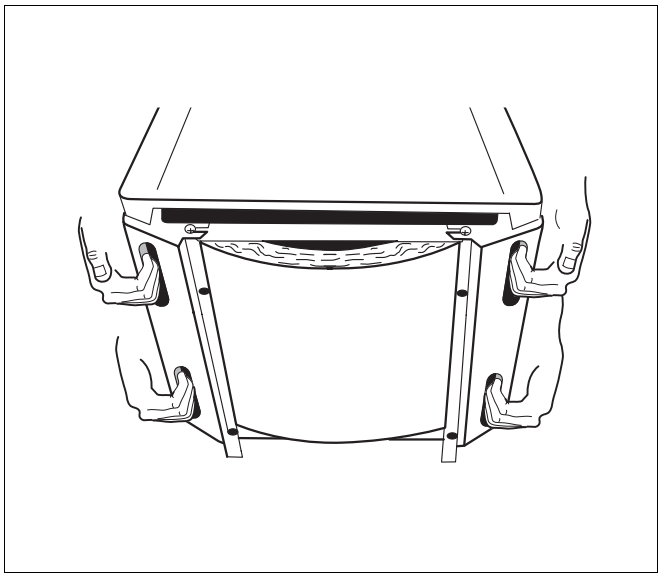

Rys. 6 Podnoszenie i przenoszenie kotła grzewczego

- Kątownik mocujący (rys. 7, **poz. 4**) przykręcić śrubami M10 x 30 (rys. 7, **poz. 2** i **3**) do zasobnikowego podgrzewacza c.w.u.
- Dociągnąć śruby M10 x 55 (rys. 7, **poz. 1**) na kątowniku mocującym (rys. 7, **poz. 4**).
- Zawiesić obudowę palnika i przykręcić obie śruby.

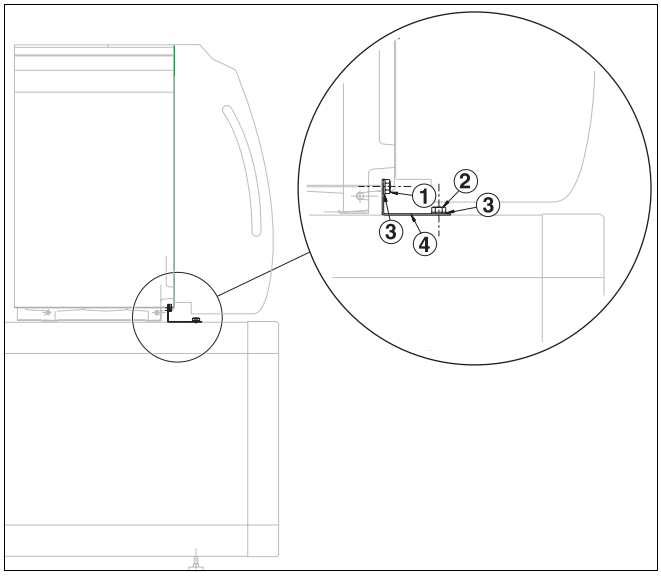

Rys. 7 Montaż kotła grzewczego na zasobnikowym podgrzewaczu c.w.u.

Poz. 1: *Śruby sześciokątne M10 x 55 ISO4014*

Poz. 2: *Śruby sześciokątne M10 x 30 DIN933*

Poz. 3: *Podkładki A10,5 DIN125*

Poz. 4: *Kątownik mocujący*

3.2 Montaż złącza rurowego

WSKAZÓWKA PRAKTYCZNA

Przyłącza należy przyłączyć w miejscach pokazanych na rys. 8.

USZKODZENIE INSTALACJI

UWAGA!

jeżeli przyłącza są nieszczelne.

Moment dokręcania wszystkich nakrętek złączkowych z uszczelką płaską:

- Wszystkie połączenia śrubowe przykręcić ręcznie o plus 1/8 obrotu kluczem widełkowym (odpowiada to momentowi obrotowemu 60 Nm).

Moment dokręcania wszystkich złączek z pierścieniami zaciskowymi:

- Wszystkie złączki z pierścieniami zaciskowymi przykręcić ręcznie o plus 1¼ obrotu kluczem widełkowym (odpowiada to momentowi obrotowemu 60 Nm do 80 Nm).

- Przed montażem złącza rurowego sprawdzić, czy uszczelnienia króćców przyłączeniowych rur do zasobnika nie są uszkodzone.

WSKAZÓWKA PRAKTYCZNA

Jeżeli któryś śrubunek zostanie odkręcony, to przed ponownym dokręceniem należy włożyć nową uszczelkę.

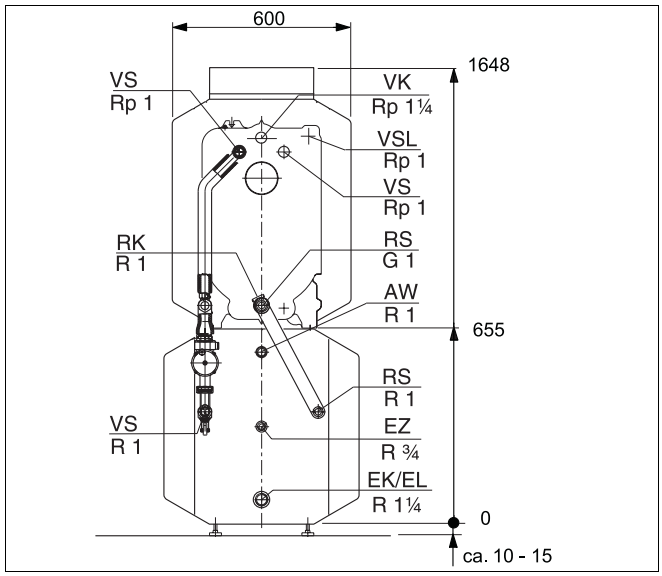

Rys. 8 Przyłącza kotła grzewczego

AW	= Wypływ ciepłej wody
EK	= Dopływ zimnej wody
EL	= Zawór spustowy
EZ	= Cyrkulacja
RK	= Powrót do kotła
RS	= Powrót z zasobnika
VK	= Zasilanie z kotła
VS	= Zasilanie podgrzewacza
VSL	= Zasilanie – obieg bezpieczeństwa
RSL	= Powrót do obiegu bezpieczeństwa

3.3 Montaż przyłącza powrotu na kotle grzewczym współpracującym z zasobnikowym podgrzewaczem c.w.u.

WSKAZÓWKA PRAKTYCZNA

Montaż trójnika (zakres dostawy kotła grzewczego) jest opisany w instrukcji montażu kotła grzewczego.

- W razie potrzeby skrócić poziomą rurę przyłączeniową do powrotu zasobnika (RS) o wymiar podany w tab. 5 lub tab. 6.

Wielkość kotła		17	21	28	34
bez KAS	VS [mm]	35	35	155	275
	RS [mm]	35	35	155	275
z KAS1/2	VS [mm]	35	35	155	275
	RS [mm]	99	99	219	339

*Tab. 5 Wymiar do skrócenia **Logano G125***

Wielkość kotła		17	21	28	34
bez KAS	VS [mm]	–	–	120	240
	RS [mm]	–	–	120	240
z KAS1/2	VS [mm]	–	–	120	240
	RS [mm]	64	64	184	304

*Tab. 6 Wymiar do skrócenia **Logano G115***

- Wsunąć nakrętkę złączkową (rys. 9, **poz. 6**), pierścień zaciskowy (rys. 9, **poz. 5**) i pierścień samouszczelniający Ø 26 x 3 (rys. 9, **poz. 4**) na (przyciętą) poziomą rurę przyłączeniową powrotu (RS) (rys. 9, **poz. 7**).
- Przykręcić element przyłączeniowy (rys. 9, **poz. 3**) z włożoną uszczelką (rys. 9, **poz. 2**) do tylnego odejścia trójnika (rys. 9, **poz. 1**; zakres dostawy kotła grzewczego).
- Włożyć i przykręcić rurę przyłączeniową powrotu (RS) (rys. 9, **poz. 7**) z nakrętką złączkową (rys. 9, **poz. 6**), pierścieniem zaciskowym (rys. 9, **poz. 5**) i pierścieniem samouszczelniającym (rys. 9, **poz. 4**) do elementu przyłączeniowego (rys. 9, **poz. 3**) (dokręcając nakrętkę złączkową, przytrzymać element przyłączeniowy).

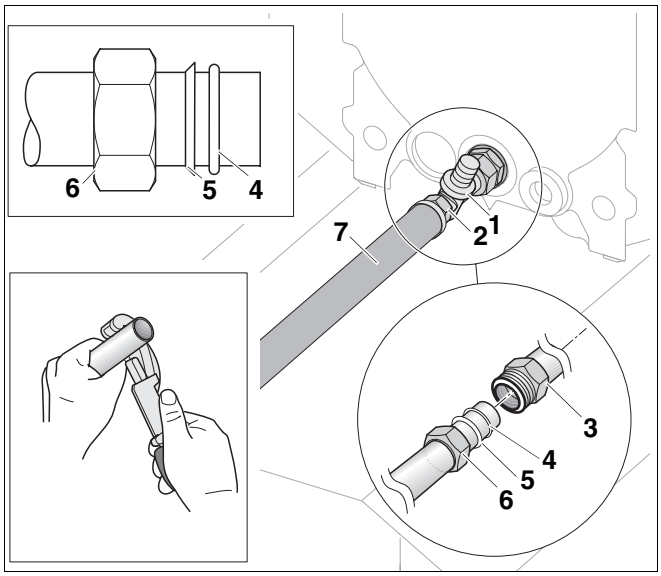

Rys. 9 Montaż złączki z pierścieniem zaciskowym do rury przyłączeniowej powrotu (RS)

Poz. 1: *Trójnik (zakres dostawy kotła grzewczego)*

Poz. 2: *Uszczelka Ø 24 x 30,5 x 2*

Poz. 3: *Element przyłączeniowy*

Poz. 4: *Pierścień samouszczelniający Ø 26 x 3*

Poz. 5: *Pierścień zaciskowy D27*

Poz. 6: *Nakrętka złączkowa M 36 x 1,5*

Poz. 7: *Rura przyłączeniowa powrotu (RS) pozioma*

- Włożyć uszczelkę (rys. 10, **poz. 2**) do nakrętki złączkowej zamontowanej rury przyłączeniowej powrotu (RS) (rys. 10, **poz. 4**) i skręcić złączkę kątową G 1 (rys. 10, **poz. 3**) z rurą przyłączeniową powrotu (RS).
- Włożyć uszczelkę (rys. 10, **poz. 2**) do nakrętki złączkowej na dłuższym ramieniu zagiętej rury przyłączeniowej powrotu (RS) (rys. 10, **poz. 1**) i skręcić ze złączką kątową (rys. 10, **poz. 3**).
- Włożyć uszczelkę (rys. 10, **poz. 2**) do nakrętki złączkowej na krótszym ramieniu zagiętej rury przyłączeniowej powrotu (RS) (rys. 10, **poz. 1**) i przykręcić rurę przyłączeniową powrotu (RS) do powrotu zasobnika.
- Sprawdzić szczelność wszystkich połączeń śrubowych przyłącza powrotu.

UWAGA!

USZKODZENIE INSTALACJI

jeżeli przyłącza są nieszczelne.

Moment dokręcenia:

- Należy dociągnąć wszystkie śrubunki (patrz wskazówka praktyczna, rozdział 3.2) i sprawdzić ich szczelność.

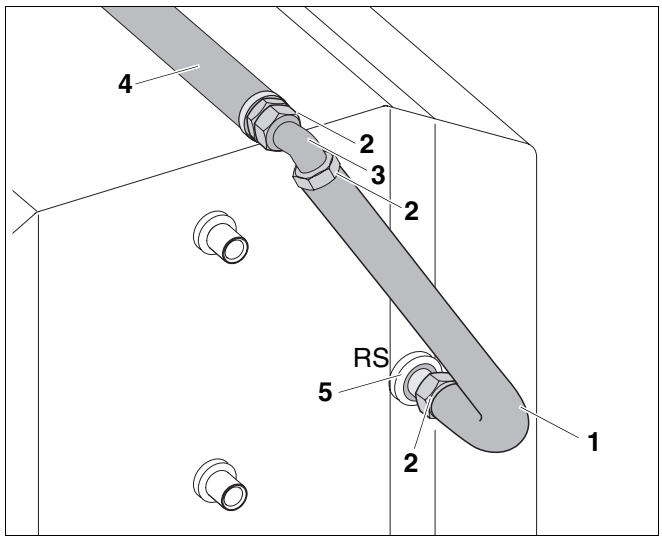

Rys. 10 Montaż złącza rurowego na powrocie zasobnikowego podgrzewacza c.w.u.

Poz. 1: *Rura przyłączeniowa powrotu (RS) pionowa*

Poz. 2: *Uszczelka Ø 24 x 30,5 x 2*

Poz. 3: *Złączka kątowa G 1*

Poz. 4: *Rura przyłączeniowa powrotu (RS) pozioma*

Poz. 5: *Powrót podgrzewacza (RS)*

3.4 Montaż przyłącza zasilania na kotle grzewczym współpracującym z zasobnikowym podgrzewaczem c.w.u.

- Włożyć pierścień samouszczelniający (rys. 11, **poz. 3**) w rowek wpustowy złączki podwójnej (rys. 11, **poz. 4**).

UWAGA!

USZKODZENIE INSTALACJI

jeżeli przyłącza są nieszczelne.

- Należy uważać, aby wkręcając złączkę podwójną, nie przesunąć lub nie uszkodzić pierścienia samouszczelniającego.

- Wkręcić złączkę podwójną (rys. 11, **poz. 4**) do przyłącza zasilania podgrzewacza zasobnikowego na kotle grzewczym.
- Włożyć uszczelkę (rys. 11, **poz. 2**) do nakrętki złączkowej na krótszym ramieniu rury przyłączeniowej zasilania (VS) (rys. 11, **poz. 1**) do przyłączenia zasilania zasobnika (VS). Następnie przykręcić rurę przyłączeniową ze złączką podwójną (rys. 11, **poz. 4**) na przyłączu kotła, przy tym skierować długie ramię pionowo do dołu.

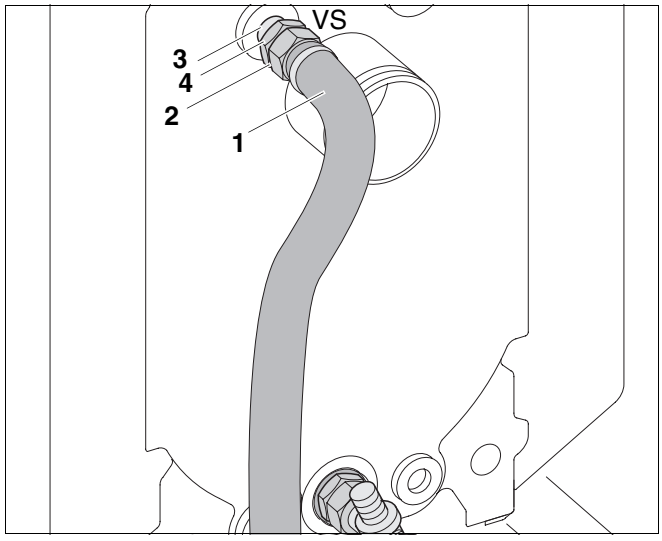

Rys. 11 Montaż złącza rurowego do kotła grzewczego

Poz. 1: *Rura przyłączeniowa zasilania (VS) pionowa*

Poz. 2: *Uszczelka Ø 24 x 30,5 x 2*

Poz. 3: *Pierścień samouszczelniający*

Poz. 4: *Złączka podwójna G 1*

- W razie potrzeby skrócić poziomą rurę przyłączeniową zasilania zasobnika (VS) (rys. 12, **poz. 7**) o wymiar podany w tab. 5 lub tab. 6, str. 8.
- Wsunąć nakrętkę złączkową (rys. 12, **poz. 6**), pierścień zaciskowy (rys. 12, **poz. 5**) i pierścień samouszczelniający Ø 26 x 3 (rys. 12, **poz. 4**) na (przyciętą) poziomą rurę przyłączeniową zasilania (VS) (rys. 12, **poz. 7**).
- Nasunąć złączkę kątową z pierścieniem zaciskowym (rys. 12, **poz. 3**) na rurę przyłączeniową zasilania (VS) i przykręcić nakrętką złączkową (rys. 12, **poz. 6**).
- Włożyć uszczelkę (rys. 12, **poz. 2**) do nakrętki złączkowej na dłuższym ramieniu rury przyłączeniowej zasilania (VS) (rys. 12, **poz. 1**) i przykręcić złączkę kątową z pierścieniem zaciskowym (rys. 12, **poz. 3**) do rury zasilania (VS) (rys. 12, **poz. 7**).
- Skierować rurę przyłączeniową zasilania (VS) (rys. 12, **poz. 7**) do tyłu równolegle do osi podgrzewacza zasobnikowego, a krótsze ramię rury przyłączeniowej zasilania (VS) (rys. 13, **poz. 5**) skierować do dołu.
- Dobrze dociągnąć złączkę kątową z pierścieniem zaciskowym (rys. 12, **poz. 3**) (dokręcając nakrętkę złączkową, przytrzymać złączkę kątową).
- Włożyć uszczelkę (rys. 13, **poz. 2**) w nakrętkę złączkową zaworu zwrotnego kątowego (rys. 13, **poz. 1**) i przykręcić zawór zwrotny kątowy do zasilania podgrzewacza zasobnikowego.
- Włożyć uszczelkę pompy Ø 28 x 44 x 2 (rys. 13, **poz. 4**) do górnej nakrętki złączkowej zaworu zwrotnego kątowego (rys. 13, **poz. 1**) i pompę (rys. 13, **poz. 3**) dobrze przykręcić w kierunku podnoszenia do dołu do zaworu zwrotnego kątowego.
- Włożyć drugą uszczelkę pompy Ø 28 x 44 x 2 (rys. 13, **poz. 4**) do nakrętki złączkowej na krótszym ramieniu poziomej rury przyłączeniowej (VS) (rys. 13, **poz. 5**) i skręcić rurę przyłączeniową (VS) z pompą (rys. 13, **poz. 3**).
- Sprawdzić szczelność wszystkich połączeń śrubowych przyłącza zasilania.

UWAGA!

USZKODZENIE INSTALACJI

jeżeli przyłącza są nieszczelne.

Moment dokręcenia:

- Należy dociągnąć wszystkie śrubunki (patrz wskazówka praktyczna, rozdział 3.2) i sprawdzić ich szczelność.

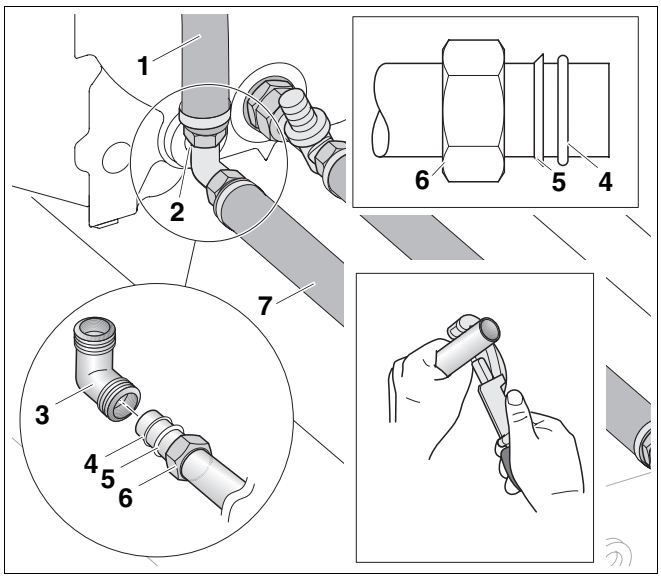

Rys. 12 Montaż złącza rurowego do kotła grzewczego

Poz. 1: *Rura przyłączeniowa zasilania (VS) pionowa*

Poz. 2: *Uszczelka Ø 24 x 30,5 x 2*

Poz. 3: *Złączka kątowa z pierścieniem zaciskowym G 1/DN27*

Poz. 4: *Pierścień samouszczelniający Ø 26 x 3*

Poz. 5: *Pierścień zaciskowy D27*

Poz. 6: *Nakrętka złączkowa M 36 x 1,5*

Poz. 7: *Rura przyłączeniowa zasilania (VS) pozioma*

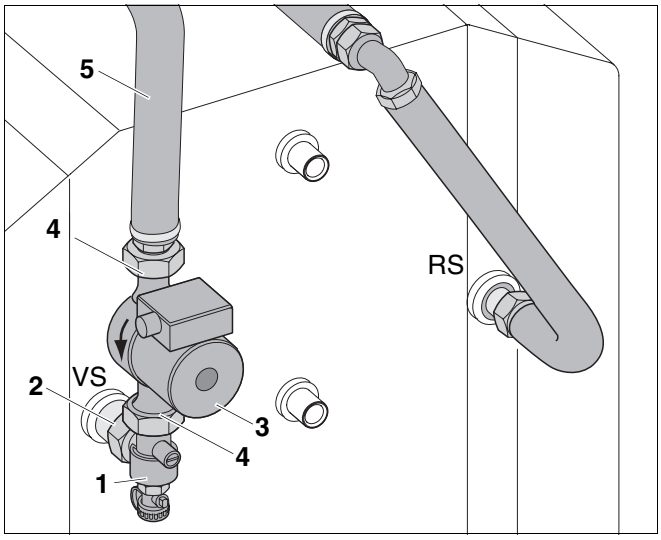

Rys. 13 Montaż złącza rurowego na zasobnikowym podgrzewaczu c.w.u.

Poz. 1: *Zawór zwrotny kątowy*

Poz. 2: *Uszczelka Ø 24 x 30,5 x 2*

Poz. 3: *Pompa z przewodem przyłączeniowym*

Poz. 4: *Uszczelka Ø 28 x 44 x 2*

Poz. 5: *Rura przyłączeniowa zasilania (VS) pozioma*

4 Przyłącze elektryczne

- Starannie poprowadzić przewód czujnika temperatury ciepłej wody i przewód przyłączeniowy pompy. (Należy przestrzegać wskazówek instrukcji montażu kotła grzewczego oraz podgrzewacza zasobnikowego).



NIEBEZPIECZEŃSTWO!

ZAGROŻENIE DLA ŻYCIA

Instalacja elektryczna pod napięciem.

- Należy zwrócić szczególną uwagę na to, aby przewody elektryczne nie dotykały gorących części.

- Wszystkie przyłącza elektryczne należy wykonać zgodnie ze schematem ideowym (patrz schemat ideowy sterownika).

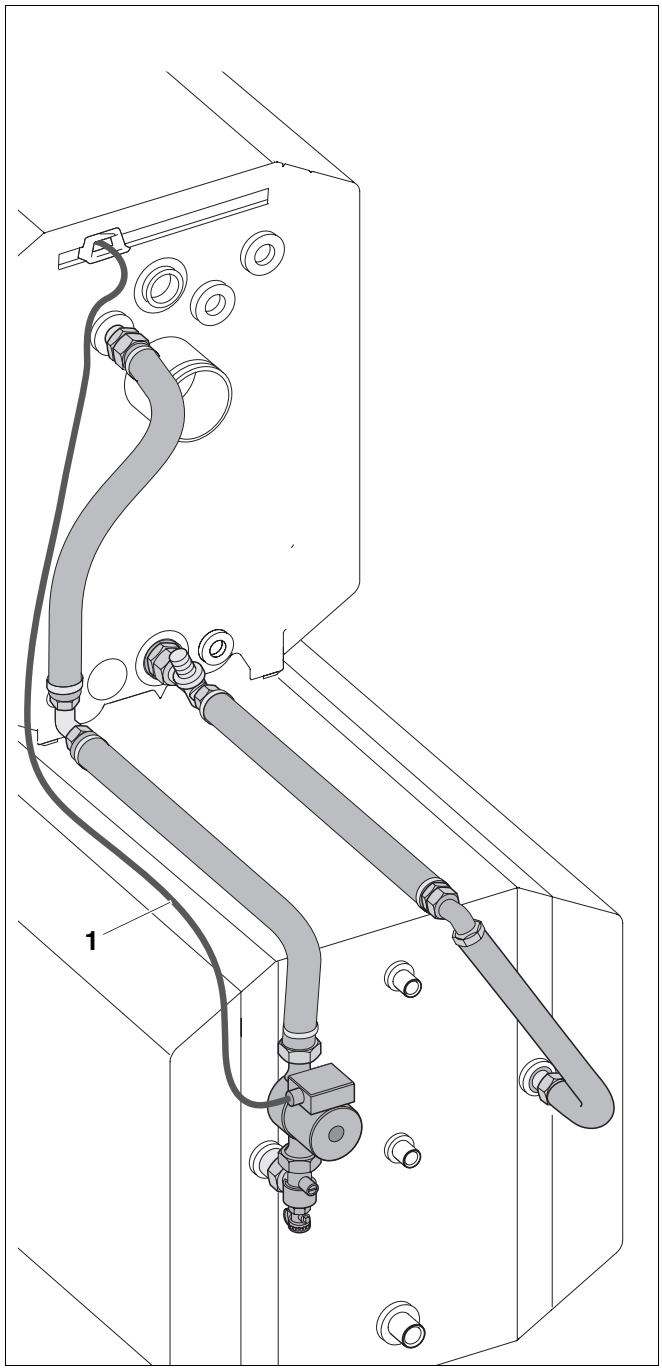

Rys. 14 Przyłącze elektryczne

Poz. 1: *Przewód elektryczny pompy*

5 Napełnienie instalacji

- Otworzyć wszystkie zawory na zasilaniu i powrocie instalacji grzewczej.
- Ustawić pionowo rowek śruby nastawczej (rys. 15, **poz. 2**) zaworu zwrotnego kątowego (zawsze otwarty).
- Odkręcić pokrywę (rys. 15, **poz. 5**) zaworu napełniającego (rys. 15, **poz. 4**), nakręcić wąż napełniający i ustawić pionowo stożek regulacyjny (rys. 15, **poz. 1**) zaworu napełniającego (otwarty).
- Napełnić instalację przez zawór napełniający (rys. 15, **poz. 4**) powoli przez ok. 1/2 minuty.
- Ustawić poziomo rowek śruby nastawczej (rys. 15, **poz. 2**) zaworu zwrotnego kątowego (położenie podczas pracy).
- Dalej napełniać instalację przez zawór napełniający (rys. 15, **poz. 4**).
- Po napełnieniu instalacji zamknąć zawór napełniający.
- Ustawić pompę ładującą zasobnik na najwyższy stopień i uruchomić.
- Jeszcze raz starannie odpowietrzyć instalację i w razie potrzeby uzupełnić wodę.
- Odkręcić wąż napełniający.

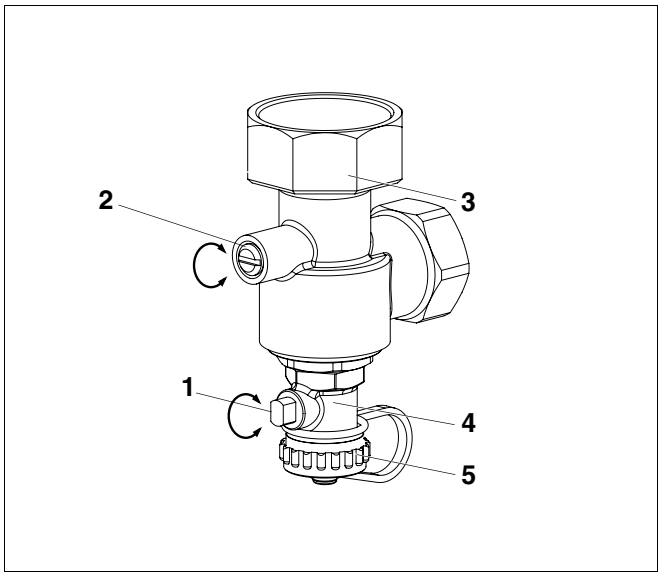

Rys. 15 Zawór zwrotny kątowy

Poz. 1: *Stożek regulacyjny*

Poz. 2: *Śruba nastawcza*

Poz. 3: *Zawór zwrotny kątowy*

Poz. 4: *Zawór napełniający*

Poz. 5: *Pokrywa*

Opróżnienie spirali grzewczej podgrzewacza zasobnikowego

USZKODZENIE INSTALACJI

w wyniku zamarznięcia.

Należy pamiętać o tym, że podczas normalnego opróżnienia instalacji spirala grzewcza podgrzewacza zasobnikowego nie opróżnia się całkowicie, należy ją więc chronić przed zamarznięciem albo wypchnąć resztki wody ze spirali grzewczej sprężonym powietrzem lub je odessać.