Instrukcja montażu
Adapter do osprzętu

Zakres dostawy

– Adapter (→ rys. 2)

  Instrukcja montażu

Montaż

Montaż i podłączenie elektryczne adaptera może wykonać tylko uprawniona firma przestrzegająca miejscowych przepisów zakładu energetycznego względnie przepisów branżowych.

- Odłączyć instalację grzewczą od źródla napięcia.
- Zdjąć obudowę palnika z kotła grzewczego.
- Wtyczkę przyłączeniową wyjąć z gniazdka silnika palnika (→ rys. 1, [1]).
- Włożyć wtyczkę adaptera (→ rys. 2, [1]) w gniazdko silnika palnika. Przestrzegać oznaczenia kodowego wtyczki.
- Włożyć wtyczkę silnika palnika w gniazdko adaptera (→ rys. 2, [3]). Przestrzegać oznaczenia kodowego wtyczki.
- Utworzyć połączenie elektryczne między złączem wtykowym adaptera (→ rys. 2, [2]) a osprzętem urządzenia przy pomocy przewodu giętkiego H05V2V2-F 3x1 qmm. Przestrzegać oznaczeń na wtyczce połączenia wtykowego (N-uziemienie-L).
- Zamontować ponownie obudowę palnika.
- Uruchomić instalację grzewczą.

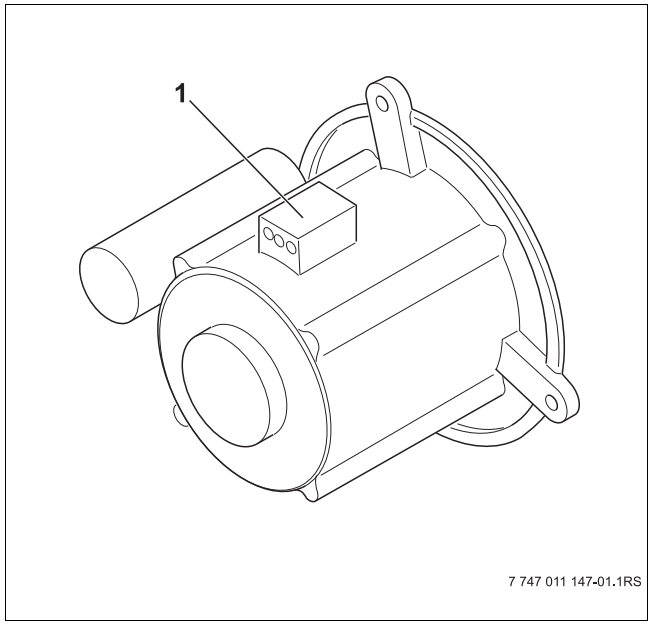

Rys. 1 Silnik palnika

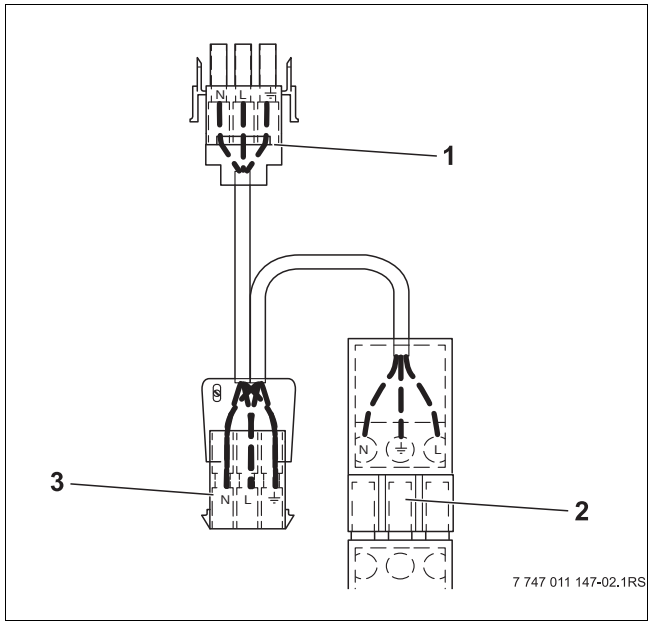

Rys. 2 Adapter