GB122i-15-24 T K H

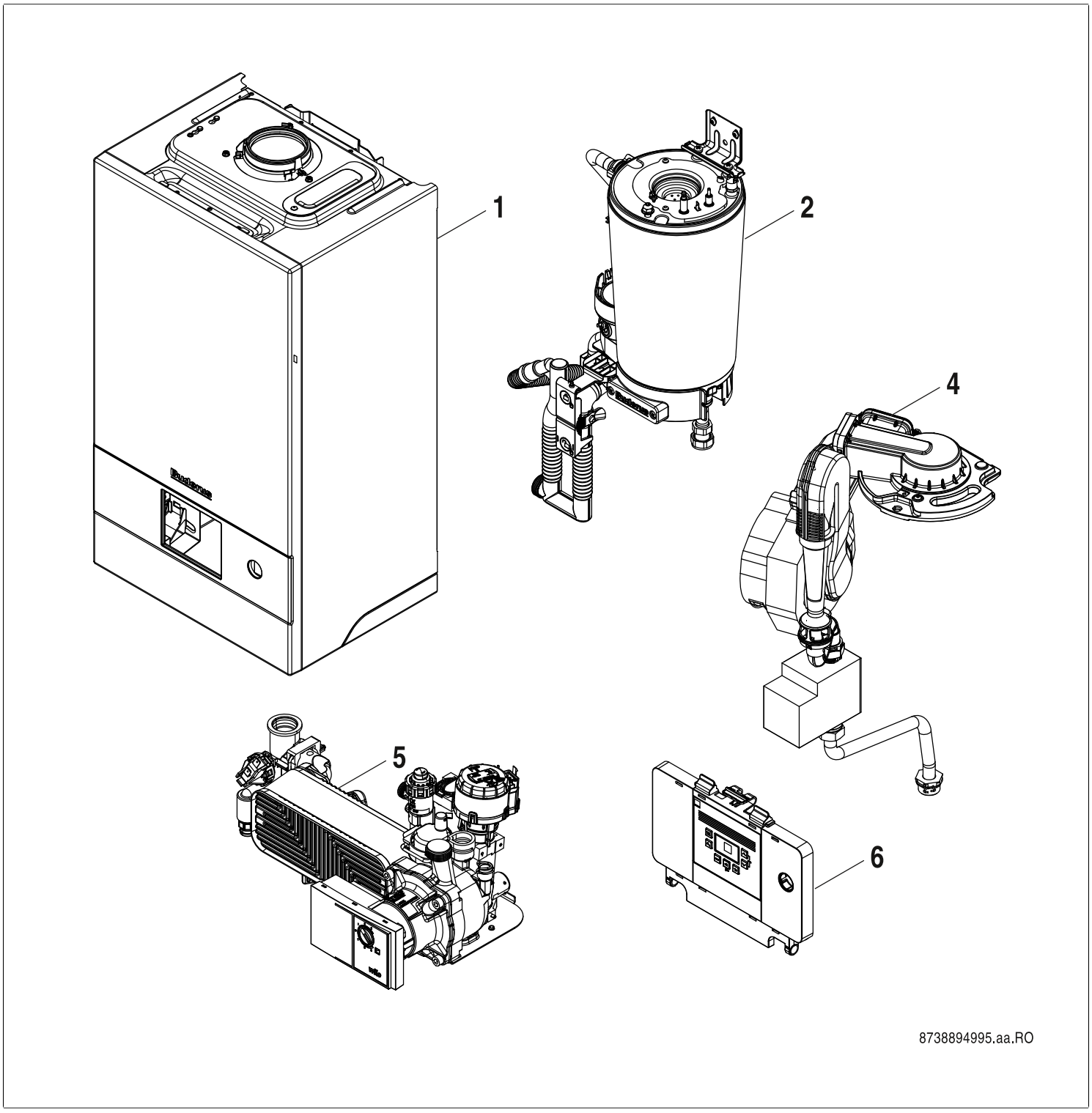

Buderus

[de] Wichtige Hinweise zur Installation/Montage
Die Installation/Montage muss durch eine für die Arbeiten zugelassene Fachkraft unter Beachtung der geltenden Vorschriften erfolgen.

[en] Important notes on installation/assembly
The installation/assembly must be carried out by a qualified contractor, following these instructions and in compliance with the applicable regulations.

[fr] Instructions importantes pour l'installation/le montage
L'installation/le montage doit être effectué(e) par un spécialiste qualifié pour les opérations concernées et dans le respect de la présente notice et des prescriptions applicables.

[bg] Важни указания във връзка с инсталацията/монтажа
Инсталацията/монтажът трябва да се извършва от лицензиран за работите специалист в съответствие с настоящото ръководство и с приложимите разпоредби.

[cs] Důležité pokyny k instalaci/montáži
Instalaci/montáž musí při dodržení pokynů uvedených v tomto návodu a platných předpisů provést odborný pracovník s příslušným oprávněním pro tyto práce.

[da] Vigtige anvisninger til installationen/monteringen
IInstallationen/monteringen skal foretages af en godkendt installatør under overholdelse af denne vejledning og de gældende forskrifter.

[el] Σημαντικές υποδείξεις για την εγκατάσταση/συναρμολόγηση
Η εγκατάσταση/τοποθέτηση πρέπει να ανατίθεται σε εκπαιδευμένο για τις συγκεκριμένες εργασίες τεχνικό προσωπικό με τήρηση αυτών των οδηγιών καθώς και των σχετικών προδιαγραφών.

[es] Indicaciones importantes para instalación/montaje
La instalación/el montaje debe realizarla personal especializado que esté autorizado para realizar estos trabajos y que tenga en cuenta estas instrucciones y la normativa vigente.

[et] Olulised juhised paigaldamiseks/montaažiks
Paigaldamist/montaaži tohib läbi viia vaid selleks volitusi omav spetsialist, arvestades kehtivaid nõudeid.

[nl-BE] Belangrijke aanwijzingen betreffende de installatie/montage
De installatie/montage moet worden uitgevoerd door een voor de werkzaamheden geautoriseerde installateur rekening houdend met deze handleiding en de geldende voorschriften.

[fi] Tärkeitä asennus- ja kokoonpano-ohjeita
Näihin töihin hyväksytyn ammattiasentajan pitää suorittaa asennus- ja kokoonpanotyöt voimassa olevien määräysten mukaisesti.

(hr) Važne upute za Instalaciju/Montažu
Instalacija/montaža mora biti izvedena od strane kvalificiranog stručnog osoblja, poštujući ove Upute i u skladu sa važećim propisima.

[hu] Fontos tudnivalók az installáláshoz/szereléshez
A telepítést/szerelést egy, a munkálatokra felhatalmazott szakembernek kell végeznie, jelen utasítás és az érvényes előírások figyelembevétele mellett.

[it] Avvertenze importanti per l'installazione/il montaggio
L'installazione/il montaggio deve aver luogo ad opera di una ditta specializzata ed autorizzata in osservanza di queste istruzioni e delle direttive vigenti.

[ka] მნიშვნელოვანი მითითებები ინსტალაციისთვის/მონტაჟისათვის
ინსტალაცია/მონტაჟი უნდა განხორციელდეს სამუშაოებისთვის დაშვებული კვალიფიციური პერსონალის მიერ, მოქმედი განაწესის დაცვით.

[lt] Svarbios instaliavimo ir (arba) montavimo nuorodos
Instaliavimo/montavimo darbus, laikydamiesi šios instrukcijos reikalavimų ir galiojančių taisyklių, privalo atlikti šiems darbams įgalioti specialistai.

[sq] Shënime të rëndësishme për instalimin/montimin
Instalimi/montimi duhet të bëhet nga një kontraktues i kualifikuar, duke ndjekur këto udhëzime dhe në përputhje me rregulloret në fuqi.

[lv] Svarīgi norādījumi par iekārtas uzstādīšanu / montāžu
Uzstādīšanu/montāžu jāveic atbilstošajiem darbiem sertificētam speciālistam, ievērojot šo instrukciju un spēkā esošos noteikumus.

[nl] Belangrijke aanwijzingen betreffende de installatie/montage
De installatie/montage moet door een erkend installateur volgens de geldende voorschriften worden uitgevoerd.

[no] Viktig informasjon om installasjon/montering
Installasjonen/monteringen skal gjennomføres av autoriserte installatører, og installasjonsanvisningen samt gjeldende forskrifter skal følges.

[pl] Ważne wskazówki dotyczące instalacji/montażu
Instalację/montaż powinien wykonać specjalista uprawniony do tego typu prac z uwzględnieniem informacji podanych w niniejszej instrukcji oraz aktualnie obowiązujących przepisów.

[pt] Indicações importantes relativas à instalação/montagem
A instalação/montagem deve ser efectuada por um técnico autorizado para os trabalhos, respeitando este manual e as prescrições válidas.

[ro] Indicaţii importante privind instalarea/montajul
Instalarea/montajul trebuie realizate de către un specialist autorizat pentru lucrările respective, respectându-se prezentele instrucţiuni şi prescripţiile valabile.

[ru] Важные указания по подключению/монтажу
IПодключение/монтаж должны выполнять только специалисты, имеющие допуск к выполнению таких работ, при соблюдении требований этой инструкции и действующих норм и правил.

[sk] Dôležité pokyny týkajúce sa inštalácie/montáže
Inštaláciu/montáž musí vykonať odborný personál, ktorý má oprávnenie pre výkon týchto prác, pričom musí dodržiavať pokyny uvedené v tomto návode a platné predpisy.

[sl] Pomembni napotki za namestitev/montažo
Inštalacijo/montažo lahko izvede samo pooblaščen strokovnjak ob upoštevanju teh navodil in veljavnih predpisov.

[sr] Važna uputstva za ugradnju i montažu
Ovu instalaciju/montažu moraju da obave stručna lica koja su ovlašćena za obavljanje takvih radova u skladu sa ovim uputstvom i važećim propisima.

[sv] Viktiga anvisningar för installation/montering
Installationen/monteringen måste utföras av en behörig och tekniskt utbildad person enligt denna anvisning samt gällande föreskrifter.

[tr] Kurulum/Montaj ile ilgili önemli uyarılar
Kurulum/montaj, bu çalışmaları yapmasına müsaade edilen uzman kişiler tarafından işbu kılavuz ve geçerli yönetmelikler dikkate alınarak yapılmalıdır.

[uk] Важливі вказівки щодо установки/монтажу
Встановлення/монтаж повинні виконувати фахівці, що допущені до виконання таких робіт, із дотриманням цієї інструкції та діючих приписів.

[zh] 安装方面的重要提示
安装和组装工作必须由经过许可的专业人员进行,
同时必须遵守本说明 书和现行法规的相关要求

[ar] ملاحظات هامة للتركيب/التجميع
يجب أن يتم التركيب/التجميع من قبل متخصص مصرح له بالعمل، مع مراعاة اللوائح السارية.

[fa] تذکرات مهم درباره نصب/مونتاژ
نصب/مونتاژ باید توسط فردی حرفه ای که مجاز به انجام این کار است، و همچنین با توجه کامل به مقررات مربوطه انجام شود.

[az] Quraşdırılma
Quraşdırılma işinin yerinə yetirilməsi səlahiyyətli bir mütəxəssis tərəfindən və müvafiq qaydalara uyğun olaraq aparılmalıdır.

Spare parts list
Ersatzteilliste

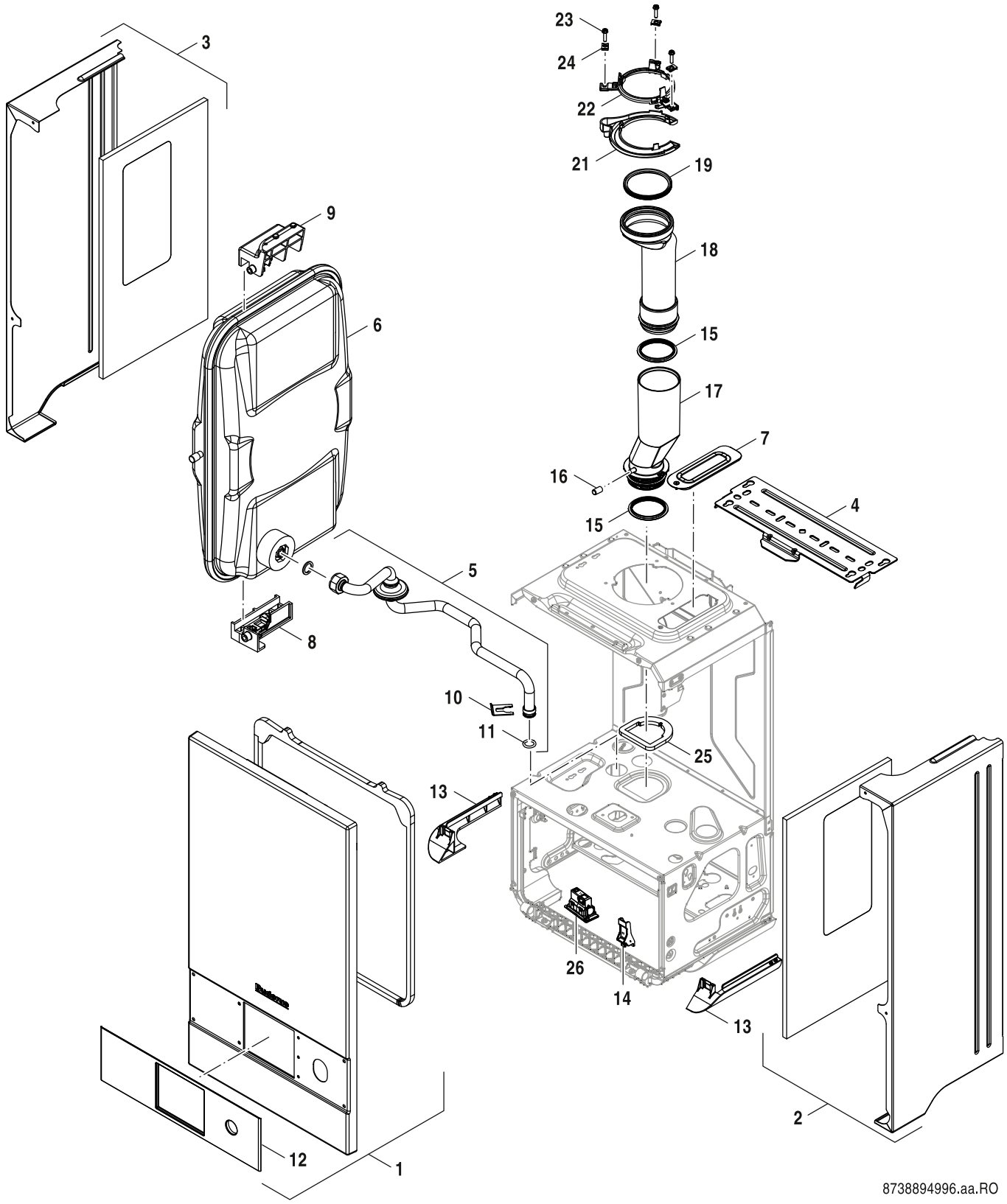

Sheet metal
Blechteile

1

GB122i-15-24 T K H

Pos	Description Bezeichnung	Ordering no. Bestell-Nr.	GB122i-15 T H	GB122i-20 T H	GB122i-24 K H													Remarks Bemerkungen
1	Front panel	8 737 602 649	■	■	■													
2	Side panel RHS	8 737 602 303	■	■	■													
3	Side panel LHS	8 737 602 302	■	■	■													
4	Bracket	8 737 602 306	■	■	■													
5	Pipe (Expansion vessel)	8 718 649 589 0	■	■	■													
6	Expansion vessel	8 718 650 655 0	■	■	■													
7	Cover plate	8 737 602 307	■	■	■													
8	Support (Expansion vessel)	8 737 602 309	■	■	■													
9	Support (Expansion vessel)	8 737 602 308	■	■	■													
10	Clip (5x)	8 718 641 029 0	■	■	■													
11	O-ring 12,37x2,62 EPDM	8 722 880 163 0	■	■	■													
12	Facia	8 737 602 319	■	■	■													
13	Cover	8 737 602 311	■	■	■													
14	Support	8 737 602 316	■	■	■													
15	Seal Ø70mm	8 737 902 750 0	■	■	■													
16	Cap (Inspection point)	8 716 121 250	■	■	■													
17	Flue pipe (bottom)	8 718 650 987 0	■	■	■													
18	Flue pipe (top)	8 718 650 986 0	■	■	■													
19	Seal Ø80mm	8 737 902 970 0	■	■	■													
21	Covering sheet	8 718 650 036 0	■	■	■													
22	Support (Flue pipe)	8 718 682 454 0	■	■	■													
23	Screw No.10x20 Hex Flange Head (3x)	8 716 109 363 0	■	■	■													
24	Clip 4,8mm (10x)	8 710 609 015 0	■	■	■													
25	Seal	8 737 602 613	■	■	■													
26	Housing KEY	8 737 602 651	■	■	■													
	Adapter 80/125	7 716 780 184	■	■														

GB122i-15-24 T K H

Sheet metal
Blechteile

1

Spare parts list
Ersatzteilliste

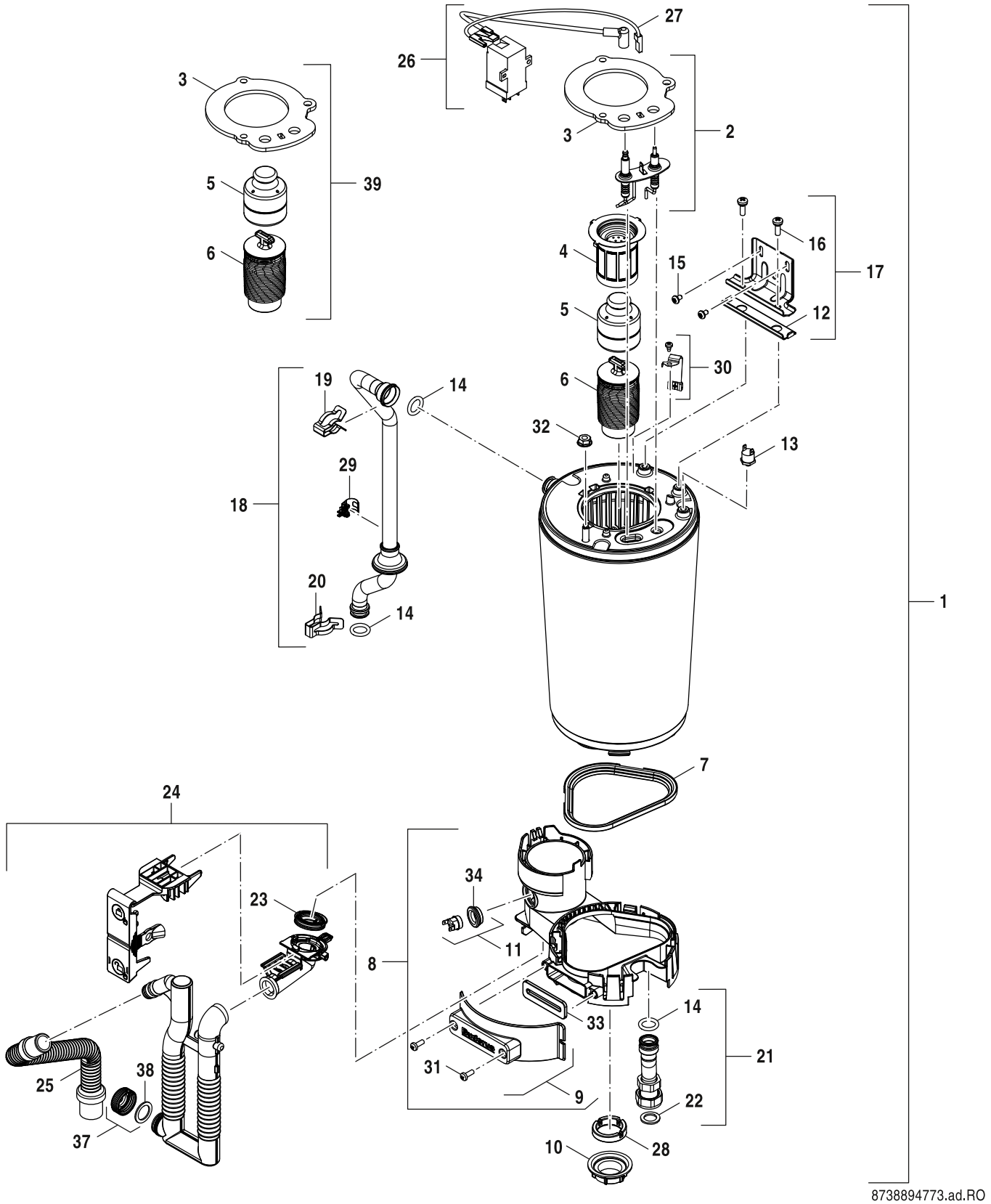

Heat exchanger
Wärmeübertrager

2

GB122i-15-24 T K H

Pos	Description Bezeichnung	Ordering no. Bestell-Nr.	GB122i-15 T H	GB122i-20 T H	GB122i-24 K H														Remarks Bemerkungen
1	Heating block 30kW	8 737 602 146		■	■														
1	Heating block 15kW	8 737 602 569	■																
2	Electrode set	8 737 903 536 0	■	■	■														
3	Seal burner	8 718 650 789 0	■	■	■														
4	Burner 15 kW	8 718 650 983 0	■																
4	Burner 30 kW	8 718 650 984 0		■	■														
5	Displacement body	8 715 405 197 0	■	■	■														
6	Lower baffle	8 737 602 342	■	■	■														
7	Seal	8 718 651 071 0	■	■	■														
8	Condensate receiver	8 718 651 012 0	■	■	■														
9	Lock Condensate receiver	8 718 650 788 0	■	■	■														
10	Nut	8 713 301 196 0	■	■	■														
11	Temperature limiter	8 710 506 267 0	■	■	■														
12	Plate	8 716 121 838	■	■	■														
13	Temperature limiter	8 737 903 399 0	■	■	■														
14	O-Ring 17x4 L (10x)	8 716 771 154 0	■	■	■														
15	Screw M5x8 (10x)	8 737 602 552	■	■	■														
16	Screw M6x18 (10x)	8 737 602 143	■	■	■														
17	Fixing bracket	8 718 650 985 0	■	■	■														
18	Pipe	8 718 649 158 0	■	■	■														
19	Clip (10x)	8 711 200 024 0	■	■	■														
20	Clip (10x)	8 718 645 510 0	■	■	■														
21	Pipe	8 718 649 167 0	■	■	■														
22	Gasket 24x2 (10x)	8 700 103 715 0	■	■	■														
23	Seal	8 737 602 313	■	■	■														
24	Trap Assembly	8 737 602 314	■	■	■														
25	Hose Condensate	8 737 602 312	■	■	■														
26	Ignition transformer	7 736 700 599	■	■	■														
27	Ignition Cable	8 737 902 999 0	■	■	■														
28	Seal Condensate Tray	8 716 117 038	■	■	■														
29	Temperature Sensor	8 718 688 801 0	■	■	■														
30	Temperature sensor NTC	8 737 602 343	■	■	■														
31	Screw M5x14 (10x)	8 716 012 033 0	■	■	■														
32	Nut M8 with flange	8 718 682 332 0	■	■	■														
33	Seal	8 737 902 502 0	■	■	■														
34	Grommet	8 737 902 638 0	■	■	■														
37	Cover Cleaning Cap	8 716 121 391	■	■	■														
38	Seal Cleaning Cap	8 716 121 392	■	■	■														
39	Baffle Set	8 716 121 956	■	■	■														
	Cleaning set C6	7 738 113 398	■	■	■														
	Service-Kit C6-13	8 737 711 853	■	■	■														

GB122i-15-24 T K H

Heat exchanger
Wärmeübertrager

2

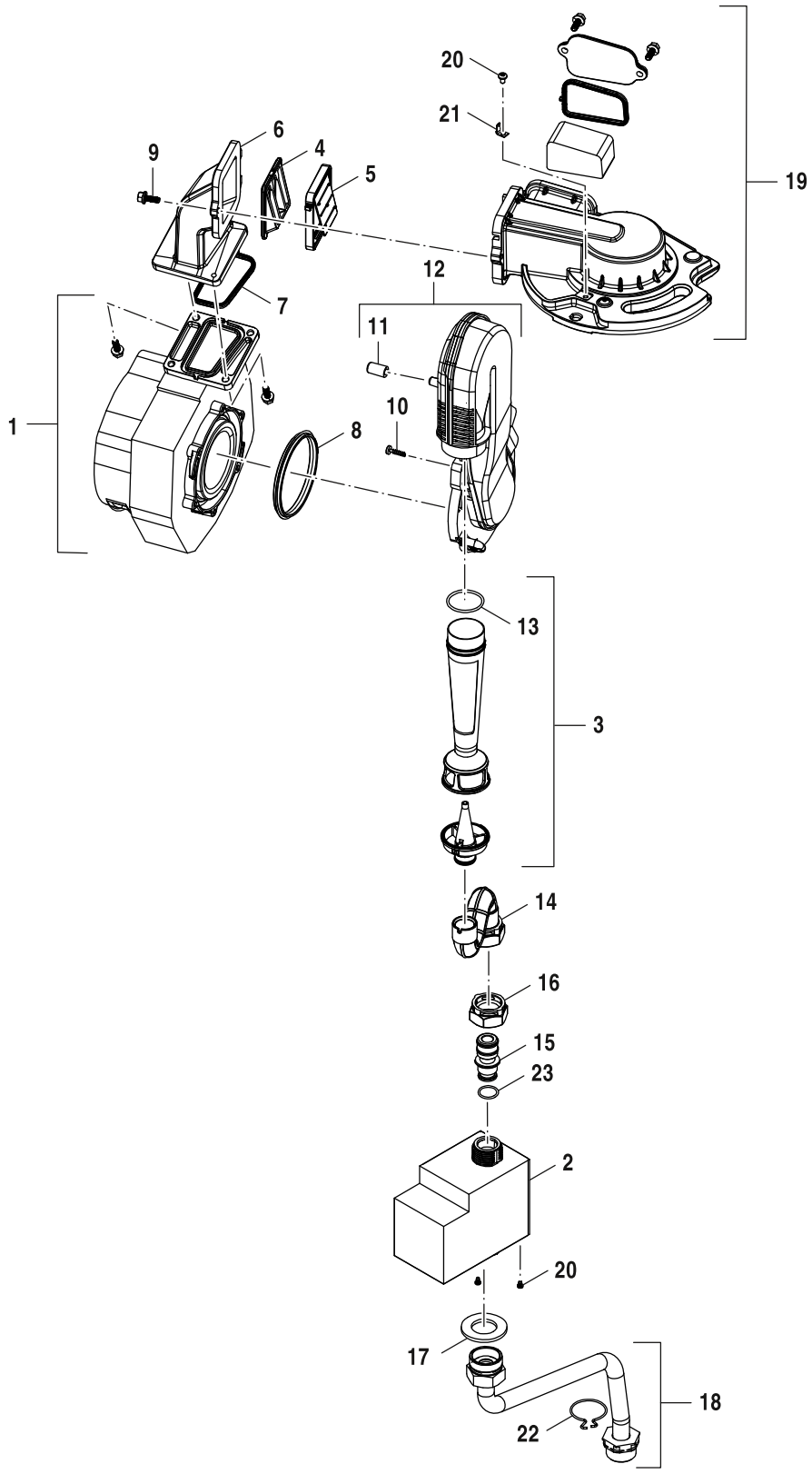

Gas valve
Gasarmatur

4

GB122i-15-24 T K H

Pos	Description Bezeichnung	Ordering no. Bestell-Nr.	GB122i-15 T H	GB122i-20 T H	GB122i-24 K H														Remarks Bemerkungen
1	Fan	8 718 651 784 0	■	■	■														
2	Gas valve	8 718 651 802 0	■	■	■														
3	Venturi D= 3,7mm Y	8 718 650 605 0		■	■														G20/G31
3	Venturi D= 2,9mm W	8 718 650 945 0	■																G20/G31
4	Flap Guard	8 716 117 051	■	■	■														
5	Non-Return Valve	8 716 117 050	■	■	■														
6	Fan elbow	8 718 649 646 0	■	■	■														
7	Seal (Fan)	8 718 660 208 0	■	■	■														
8	Seal	7 746 001 88A 0	■	■	■														
9	Screw M5x15 (3x)	8 718 651 785 0	■	■	■														
10	Screw 4x15 (10x)	8 713 403 013 0	■	■	■														
11	Cap (Inspection point)	8 716 121 250	■	■	■														
12	Pipe Suction	8 737 719 057	■	■	■														
13	O-ring NBR 29x2 (10x)	8 718 662 626 0	■	■	■														
14	Tube - Gas Supply	8 718 650 473 0	■	■	■														
15	Nozzle 15 kW G31 2,84mm	8 718 651 015 0	■																
15	Orifice 15kW G20 4,30mm	8 718 651 016 0	■																
15	Nozzle 30 kW G31 3,70mm	8 718 651 017 0		■	■														
15	Orifice 30kW G20 5.5mm	8 718 651 018 0		■	■														
15	Orifice 15 kW GZ41, 5A	8 718 652 212 0	■																
16	Nut (Gas valve)	8 755 000 786	■	■	■														
17	Gasket 41x3 (10x)	8 718 668 449 0	■	■	■														
18	Tube - Gas Supply	8 718 649 588 0	■	■	■														
19	Duct gas-air mixture	8 718 649 668 0	■	■	■														
20	Screw M4x8 (10x)	8 718 644 553 0	■	■	■														
21	Connector 6.3 Male	8 718 652 196 0	■	■	■														
22	Clip 3/4" (10x)	1 992 864 1	■	■	■														
23	O-ring 12x3 (10x)	8 710 205 089 0	■	■	■														
	Venturi D= 4,5mm Z	8 718 650 947 0			■														G25/GZ35A
	Orifice 30kW G25	8 718 652 207 0			■														
	Orifice 30kW GZ35A	8 718 652 209 0			■														
	Orifice 30kW GZ41, 5A/G25,1	8 718 652 211 0			■														

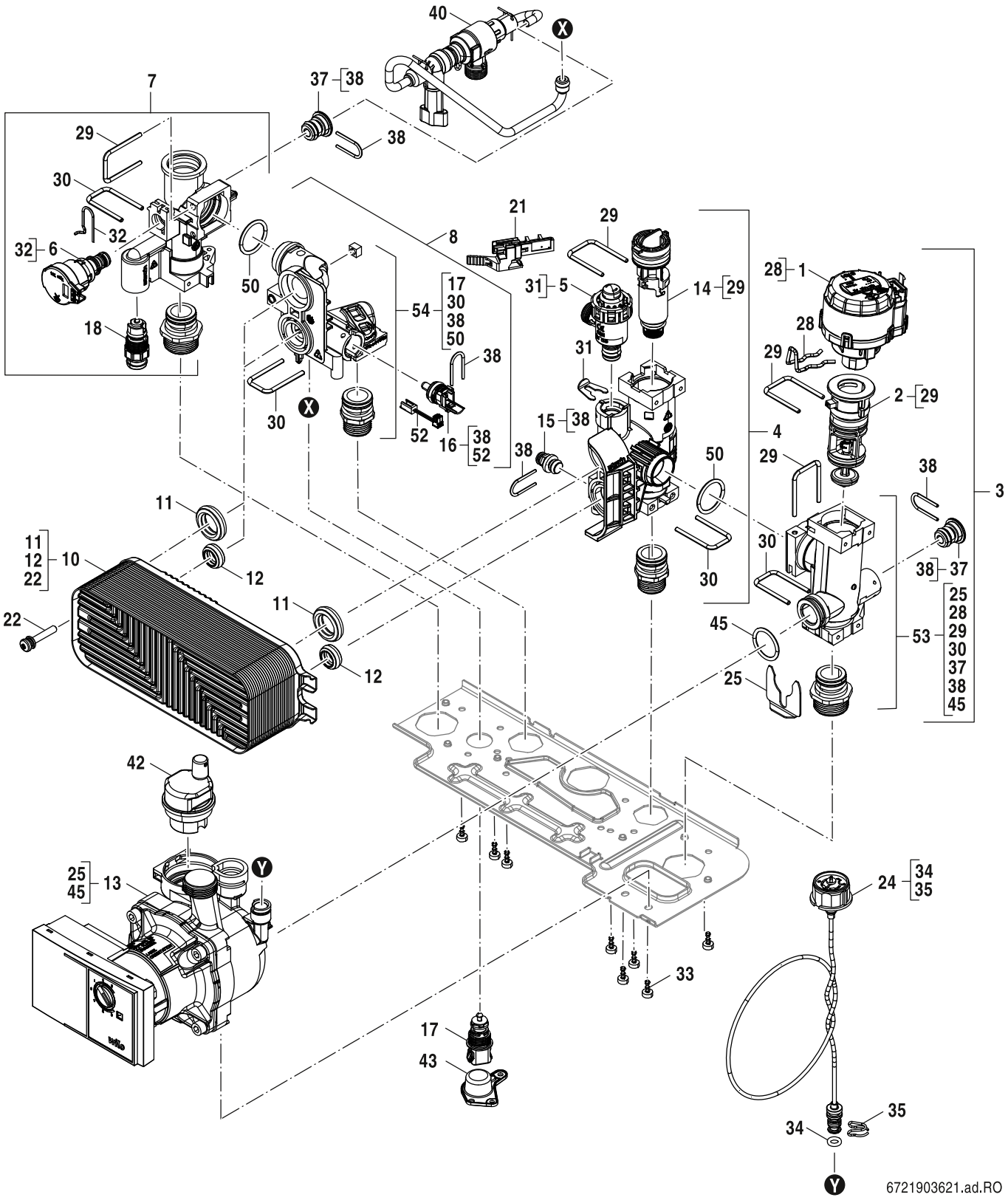

Hydraulic block
Hydraulikblock

5

GB122i-15-24 T K H

Pos	Description Bezeichnung	Ordering no. Bestell-Nr.	GB122i-15 T H	GB122i-20 T H	GB122i-24 K H														Remarks Bemerkungen
1	Motor (3-way valve)	8 718 644 564 0			■														
2	Cartridge (3-way valve)	8 718 644 562 0			■														
3	Return manifold (CH) (bypass open)	8 718 644 994 0			■														
4	Manifold (DCW)	8 718 645 560 0			■														
5	Pressure relief valve 3 bar	8 718 644 566 0			■														
6	Pressure sensor Bitron	8 737 603 088			■														
7	Supply manifold (CH)	8 718 644 557 0			■														
8	Manifold (DHW) + Valve	8 737 605 721			■														
10	Plate heat exchanger C-PHE 26	8 718 642 949 0			■														
11	Seal 28,4x8 (10x)	8 716 771 003 0			■														
12	Seal 19,4x8 (10x)	8 716 771 325 0			■														
13	Pump Para TSL 7m	8 737 604 635			■														
14	Filter cartridge 10 l/min	8 718 645 684 0			■														
15	Pressure relief valve 15 bar	8 718 645 052 0			■														
16	Temperature sensor (NTC)	8 718 650 454 0			■														
17	Fill cock	8 718 644 592 0			■														
18	Drain cock	8 718 644 583 0			■														
21	Hall sensor	8 718 644 578 0			■														
22	Screw M5x35 (10x)	8 718 684 954 0			■														
24	Pressure Gauge	8 718 641 350 0			■														
25	Clip (10x)	8 718 644 589 0			■														
28	Clip (10x)	8 718 644 563 0			■														
29	Clip (10x)	8 718 644 580 0			■														
30	Clip (10x)	8 718 644 586 0			■														
31	Clip (10x)	8 718 644 579 0			■														
32	Clip (10x)	8 718 644 584 0			■														
33	Screw 4x10 (10x)	8 718 644 590 0			■														
34	O-ring 6x2,5 (10x)	8 716 771 164 0			■														
35	Clip (10x)	8 719 905 335 0			■														
37	Grommet	8 718 644 567 0			■														
38	Clip (10x)	8 718 644 587 0			■														
40	Filling loop Type-A	8 755 003 906			■														
42	Air vent	8 718 505 039 0			■														
43	Cap Cover	8 737 602 606			■														
45	O-ring 21,89x2,62 (10x)	8 737 603 089			■														
50	O-ring 23,47x2,62 (10x)	8 737 602 349			■														
52	NTC Cable Adaptor SP	8 737 604 785			■														
53	Return manifold (CH) w/o Motor	8 737 605 559			■														
54	Manifold (DHW) + Valve	8 737 605 562			■														

GB122i-15-24 T K H

Hydraulic block
Hydraulikblock

5

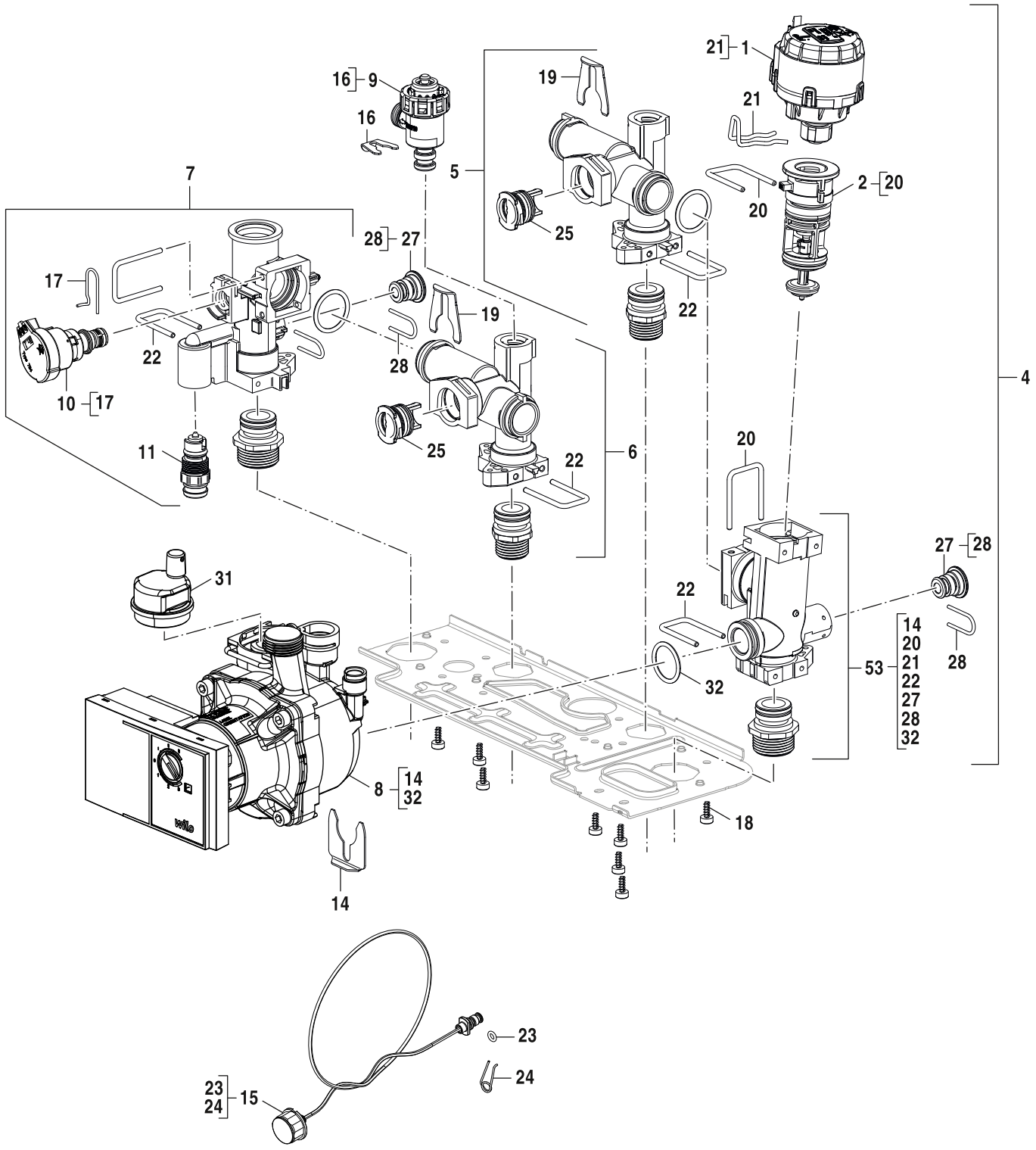

6721903593.ac.RO

Hydraulic block
Hydraulikblock

5B

GB122i-15-24 T K H

Pos	Description Bezeichnung	Ordering no. Bestell-Nr.	GB122i-15 T H	GB122i-20 T H	GB122i-24 K H														Remarks Bemerkungen
1	Motor (3-way valve)	8 718 644 564 0	■	■															
2	Cartridge (3-way valve)	8 718 644 562 0	■	■															
4	Return manifold (CH) (bypass open)	8 718 644 994 0	■	■															
5	Return manifold	8 718 644 907 0	■	■															
6	Supply manifold	8 718 644 908 0	■	■															
7	Supply manifold (CH)	8 718 644 557 0	■	■															
8	Pump Para TSL 7m	8 737 604 635	■	■															
9	Pressure relief valve 3 bar	8 718 644 566 0	■	■															
10	Pressure sensor Bitron	8 737 603 088	■	■															
11	Drain cock	8 718 644 583 0	■	■															
14	Clip (10x)	8 718 644 589 0	■	■															
15	Pressure Gauge	8 718 641 350 0	■	■															
16	Clip (10x)	8 718 644 579 0	■	■															
17	Clip (10x)	8 718 644 584 0	■	■															
18	Screw 4x10 (10x)	8 718 644 590 0	■	■															
19	Clip (10x)	8 718 644 995 0	■	■															
20	Clip (10x)	8 718 644 580 0	■	■															
21	Clip (10x)	8 718 644 563 0	■	■															
22	Clip (10x)	8 718 644 586 0	■	■															
23	O-ring 6x2,5 (10x)	8 716 771 164 0	■	■															
24	Clip (10x)	8 719 905 335 0	■	■															
25	Plug	8 718 644 909 0	■	■															
27	Grommet	8 718 644 567 0	■	■															
28	Clip (10x)	8 718 644 587 0	■	■															
31	Air vent	8 718 505 039 0	■	■															
32	O-ring 21,89x2,62 (10x)	8 737 603 089	■	■															
53	Return manifold (CH) w/o Motor	8 737 605 559	■	■															

GB122i-15-24 T K H

Hydraulic block
Hydraulikblock

5B

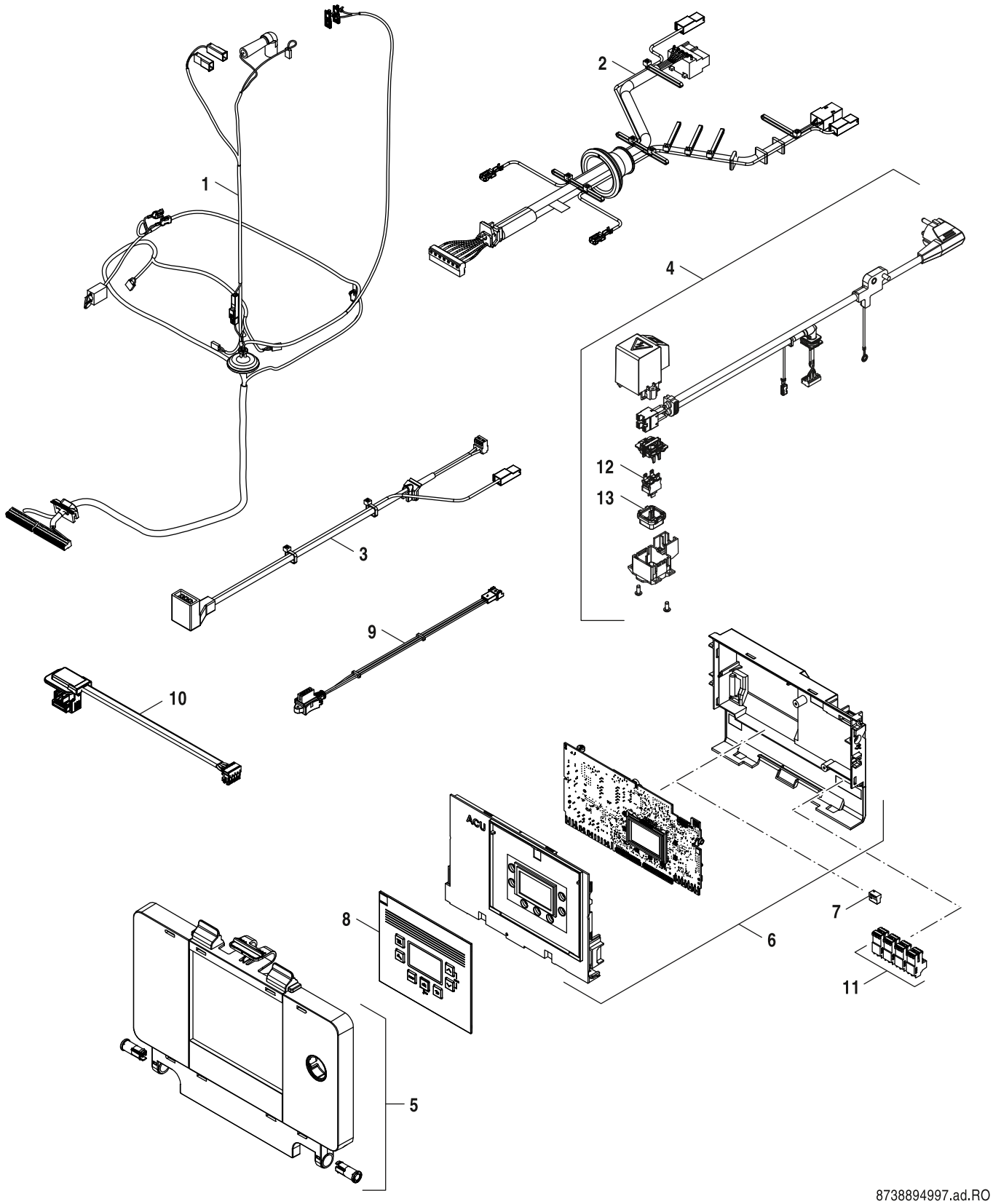

Control box
Schaltkasten

6

GB122i-15-24 T K H

Pos	Description Bezeichnung	Ordering no. Bestell-Nr.	GB122i-15 T H	GB122i-20 T H	GB122i-24 K H														Remarks Bemerkungen
1	Cable harness LV with Pressure sensor	8 737 604 348	■	■	■														
2	Cable tree HV	8 737 602 848	■	■	■														
3	Cable Pump	8 718 650 708 0	■	■	■														
4	Cable with Plug	8 718 650 710 0			■														
4	Cable with Plug	8 737 602 653	■	■															
5	User interface	8 718 649 686 0	■	■	■														
6	Control unit ACU-L	8 737 605 180	■	■	■														Order HCM additionally (Item 7)
7	Code Plug ACP 25090 (NG)	8 737 603 728	■																
7	Code Plug ACP 25091 (LPG)	8 737 603 729	■																
7	Code Plug ACP 25090 (Gz41,5a)	8 737 603 730	■																
7	Code Plug ACP 25031 (NG)	8 737 603 731		■															
7	Code Plug ACP 25032 (LPG)	8 737 603 732		■															
7	Code Plug ACP 25031 (Gz35a)	8 737 603 733		■															
7	Code Plug ACP 25031 (Gz41,5a)	8 737 603 734		■															
7	Code Plug ACP 25090 (Gz35a)	8 737 603 784	■																
7	Code plug ACP 25109 (NG)	8 737 605 064			■														
7	Code plug ACP 25128 (LPG)	8 737 605 083			■														
8	Facia ECO	8 737 602 656	■	■															
8	Facia	8 737 905 054 0			■														
9	3WV Cable	8 718 651 824 0	■	■	■														
10	Cable KEY	8 737 602 652	■	■	■														
11	Connector kit	8 737 711 080	■	■	■														
12	Switch	8 716 121 394	■	■	■														
13	Cap	8 716 121 203	■	■	■														
	Gas conversion set LPG -> NG GB122i-15 T	7 736 901 944	■																
	Gas conversion set NG --> LPG GB122i-15	7 736 901 945	■																
	Gas conversion set NG --> Gz35a GB122i-1	7 736 901 946	■																
	Gas conversion set NG --> Gz41,5a GB122i	7 736 901 947	■																
	Gas conversion set LPG --> NG GB122i-20	7 736 901 948		■															
	Gas conversion set NG --> LPG GB122i-20	7 736 901 949		■															
	Gas conversion set NG --> Gz35a GB122i-2	7 736 901 950		■															
	Gas conversion set NG --> Gz41,5a GB122i	7 736 901 951		■															
	Gas conversion set LPG --> NG GB122i-24	7 736 902 581			■														
	Gas conversion set NG --> Gz35a GB122i-2	7 736 902 582			■														
	Gas conversion set NG --> Gz41,5a GB122i	7 736 902 583			■														
	Gas conversion set NG --> LPG GB122i-24	7 736 902 602			■														

GB122i-15-24 T K H

Control box
Schaltkasten

6

List of translations
Übersetzungsliste

Pos	Beschreibung				
1	**Baugruppe**				
1	Frontabdeckung				
2	Seitenabdeckung RHS				
3	Seitenabdeckung LHS				
4	Halterung				
5	Rohr (Ausdehnungsgefäß)				
6	Ausdehnungsgefäß				
7	Abdeckblech				
8	Halterung (Ausdehnungsgefäß)				
9	Halterung (Ausdehnungsgefäß)				
10	Sicherungsklammer (5x)				
11	O-Ring 12,37x2,62 EPDM				
12	Blende				
13	Abdeckung				
14	Halterung				
15	Dichtung Ø70mm				
16	Kappe				
17	Abgasrohr (unten)				
18	Abgasrohr (oben)				
19	Dichtung Ø80mm				
21	Befestigungsblech Aufhängung				
22	Halterung (Abgasrohr)				
23	Schraube No.10x20 Hex Flansch (3x)				
24	Schnappmutter 4,8mm (10x)				
25	Dichtung				
26	Verkleidung KEY				
	Adapter 80/125				
2	**Baugruppe**				
1	Wärmeblock 30kW				
1	Wärmeblock 15kW				
2	Elektroden-Set				
3	Dichtung Brenner				

List of translations
Übersetzungsliste

Pos	Beschreibung				
4	Brenner 15 kW				
4	Brenner 30 kW				
5	Verdrängungskörper				
6	Körper unten				
7	Dichtung				
8	Kondensatsammler				
9	Verschluß Kondensatsammler				
10	Mutter				
11	Temperaturbegrenzer				
12	Platte				
13	Temperaturbegrenzer				
14	O-Ring 17x4 L (10x)				
15	Schraube M5x8 (10x)				
16	Schraube M6x18 (10x)				
17	Halter				
18	Rohr				
19	Klammer (10x)				
20	Klammer (10x)				
21	Rohr				
22	Dichtung 24x2 (10x)				
23	Dichtung				
24	Siphon				
25	Schlauch				
26	Zündtrafo				
27	Zündkabel				
28	Seal Kondensatwanne				
29	Temperaturfühler				
30	Temperaturfühler NTC				
31	Schraube M5x14 (10x)				
32	Mutter M8 mit Flansch				
33	Dichtung				
34	Tülle				

List of translations
Übersetzungsliste

Pos	Beschreibung				
37	Deckel				
38	Dichtung				
39	Verdrängungskörper-Set				
	Reinigungsset C6				
	Service-Kit C6-13				
4	**Baugruppe**				
1	Gebläse				
2	Gasarmatur				
3	Venturi D= 3,7mm Y				
3	Venturi D= 2,9mm W				
4	Klappenschutz				
5	Rückströmsicherung				
6	Gebläse Kanal				
7	Dichtung (Gebläse)				
8	Dichtung				
9	Schraube M5x15 (3x)				
10	Schraube 4x15 (10x)				
11	Kappe				
12	Luftansaugrohr				
13	O-Ring NBR 29x2 (10x)				
14	Gasrohr				
15	Gasdüse 15 kW G31				
15	Gasdüse 15kW G20				
15	Gasdüse 30 kW G31				
15	Gasdüse 30kW G20				
15	Gasdüse 15 kW GZ41, 5A				
16	Mutter (Gasarmatur)				
17	Dichtung 41x3 (10x)				
18	Gasrohr				
19	Kanal Gas-Luft-Gemisch				
20	Schraube M4x8 (10x)				
21	Steckeranschlusssockel 6.3				

List of translations
Übersetzungsliste

Pos	Beschreibung				
22	Haltefeder 3/4" (10x)				
23	O-Ring 12x3 (10x)				
	Venturi D= 4,5mm Z				
	Gasdüse 30kW G25				
	Gasdüse 30kW GZ35A				
	Gasdüse 30kW GZ41, 5A/ G25,1				
5	**Baugruppe**				
1	Antrieb (3-Wege-Ventil)				
2	Einsatz (3-Wege-Ventil)				
3	Anschlussstück Rücklauf (Bypass offen)				
4	Anschlussstück				
5	Sicherheitsventil 3 bar				
6	Druckwächter Bitron				
7	Anschlussstück Vorlauf				
8	Anschlussstück (DHW) + Ventil				
10	Plattenwärmetauscher C-PHE 26				
11	Dichtung 28,4x8 (10x)				
12	Dichtung 19,4x8 (10x)				
13	Pumpe Para TSL 7m				
14	Filtereinsatz 10 l/min				
15	Sicherheitsventil 15 bar				
16	Temperaturfühler (NTC)				
17	Füllhahn				
18	Entleerhahn				
21	Hall-Sensor				
22	Schraube M5x35 (10x)				
24	Manometer				
25	Sicherungsklammer (10x)				
28	Haltefeder (10x)				
29	Haltefeder (10x)				
30	Haltefeder (10x)				
31	Sicherungsklammer (10x)				

List of translations
Übersetzungsliste

Pos	Beschreibung				
32	Haltefeder (10x)				
33	Schraube 4x10 (10x)				
34	O-Ring 6x2,5 (10x)				
35	Sicherungsklammer (10x)				
37	Tülle				
38	Sicherungsklammer (10x)				
40	Fülleinrichtung Typ-A				
42	Entlüfter				
43	Verschluss				
45	O-Ring 21,89x2,62 (10x)				
50	O-Ring 23,47x2,62 (10x)				
52	NTC Kabeladapter				
53	Anschlussstück Rücklauf w/o Motor				
54	Anschlussstück (DHW) + Ventil				
5B	**Baugruppe**				
1	Antrieb (3-Wege-Ventil)				
2	Einsatz (3-Wege-Ventil)				
4	Anschlussstück Rücklauf (Bypass offen)				
5	Anschlussstück Rücklauf				
6	Anschlussstück Vorlauf				
7	Anschlussstück Vorlauf				
8	Pumpe Para TSL 7m				
9	Sicherheitsventil 3 bar				
10	Druckwächter Bitron				
11	Entleerhahn				
14	Sicherungsklammer (10x)				
15	Manometer				
16	Sicherungsklammer (10x)				
17	Haltefeder (10x)				
18	Schraube 4x10 (10x)				
19	Sicherungsklammer (10x)				
20	Haltefeder (10x)				

List of translations
Übersetzungsliste

Pos	Beschreibung				
21	Haltefeder (10x)				
22	Haltefeder (10x)				
23	O-Ring 6x2,5 (10x)				
24	Sicherungsklammer (10x)				
25	Stopfen				
27	Tülle				
28	Sicherungsklammer (10x)				
31	Entlüfter				
32	O-Ring 21,89x2,62 (10x)				
53	Anschlussstück Rücklauf w/o Motor				
6	**Baugruppe**				
1	Kabelbaum 24 V mit Druckfühler				
2	Kabelbaum HV				
3	Kabel				
4	Kabel mit Stecker				
5	Bedienfeld				
6	Steuereinheit ACU-L				
7	Kodierstecker ACP 25090 (NG)				
7	Kodierstecker ACP 25091 (LPG)				
7	Kodierstecker ACP 25090 (Gz41,5a)				
7	Kodierstecker ACP 25031 (NG)				
7	Kodierstecker ACP 25032 (LPG)				
7	Kodierstecker ACP 25031 (Gz35a)				
7	Kodierstecker ACP 25031 (Gz41,5a)				
7	Kodierstecker ACP 25090 (Gz35a)				
7	HCM ACP 25109 (NG)				
7	HCM ACP 25128 (LPG)				
8	Blende ECO				
8	Blende				
9	3WV Kabel				
10	Kabel KEY				
11	Anschlussklemmen-Set				

List of translations
Übersetzungsliste

Pos	Beschreibung				
12	Schalter				
13	Kappe				
	Gasart-Umbausatz LPG -> NG GB122i-15 T				
	Gasart-Umbausatz NG --> LPG GB122i-15				
	Gasart-Umbausatz NG --> Gz35a GB122i-1				
	Gasart-Umbausatz NG --> Gz41,5a GB122i				
	Gasart-Umbausatz LPG --> NG GB122i-20				
	Gasart-Umbausatz NG --> LPG GB122i-20				
	Gasart-Umbausatz NG --> Gz35a GB122i-2				
	Gasart-Umbausatz NG --> Gz41,5a GB122i				
	Gasart-Umbausatz LPG --> NG GB122i-24				
	Gasart-Umbausatz NG --> Gz35a GB122i-2				
	Gasart-Umbausatz NG --> Gz41,5a GB122i				
	Gasart-Umbausatz NG --> LPG GB122i-24				

Types of appliances
Gerätetypen

Appliance Gerät	Ordering no. Bestell-Nr.	Country Land	Remarks Bemerkungen
GB122i-15 T H	7 736 901 544	PL	
GB122i-20 T H	7 736 901 545	PL	
GB122i-24 K H	7 736 901 739	PL	

Bosch Thermotechnik GmbH
Sophienstr. 30-32
D-35576 Wetzlar / Germany

Buderus