Instrukcja montażu dla instalatora

Moduł radiowy

MX300

Buderus

Przeczytać uważnie przed przystąpieniem do instalacji i konserwacji.

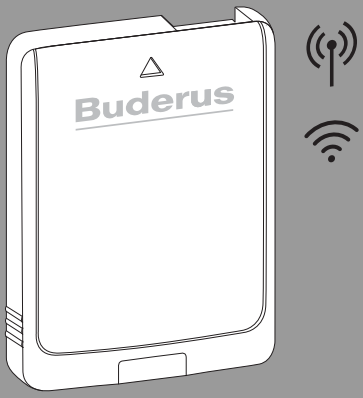

CE

6721834708 (2026/08) PL

Spis treści

1 Objaśnienie symboli i wskazówki dotyczące bezpieczeństwa 2
1.1 Objaśnienie symboli 2
1.2 Ogólne zalecenia bezpieczeństwa 3

2 Informacje o produkcie 3
2.1 Opis produktu 3
2.2 Zakres dostawy 4
2.3 Możliwości zastosowania 4
2.4 Dane techniczne 5
2.5 Skrócona deklaracja zgodności UE dot. urządzeń radiowych 5

3 Montaż i uruchomienie 6
3.1 Nawiązywanie połączenia WLAN 6
3.1.1 Łączenie z WPS 7
3.1.2 Łączenie z aplikacją MyBuderus 7
3.1.3 Problemy z połączeniem WLAN? 7
3.2 Aktualizacja oprogramowania 7
3.3 WLANResetowanie połączenia 8
3.4 Przywrócenie ustawień podstawowych na MX300 8

4 Wskazania LED na MX300 i wynikające z nich działania 9

5 Ochrona środowiska i utylizacja 10

6 Informacja o ochronie danych osobowych 10

1 Objaśnienie symboli i wskazówki dotyczące bezpieczeństwa

1.1 Objaśnienie symboli

Wskazówki ostrzegawcze

We wskazówkach ostrzegawczych zastosowano hasła ostrzegawcze oznaczające rodzaj i ciężar gatunkowy następstw zaniechania działań zmierzających do uniknięcia niebezpieczeństwa.

Zdefiniowane zostały następujące wyrazy ostrzegawcze używane w niniejszym dokumencie:

NIEBEZPIECZEŃSTWO

NIEBEZPIECZEŃSTWO oznacza poważne ryzyko wystąpienia obrażeń ciała zagrażających życiu.

OSTRZEŻENIE

OSTRZEŻENIE oznacza możliwość wystąpienia ciężkich obrażeń ciała, a nawet zagrożenie życia.

OSTROŻNOŚĆ

OSTROŻNOŚĆ oznacza ryzyko wystąpienia obrażeń ciała w stopniu lekkim lub średnim.

WSKAZÓWKA

UWAGA oznacza ryzyko wystąpienia szkód materialnych.

Ważne informacje

Ważne informacje, które nie zawierają ostrzeżeń przed zagrożeniami dotyczącymi osób lub mienia, oznaczono symbolem informacji przedstawionym obok.

1.2 Ogólne zalecenia bezpieczeństwa

⚠ Wskazówki dla grupy docelowej

Niniejsza instrukcja montażu adresowana jest do instalatorów instalacji wodnych, wentylacyjnych oraz urządzeń grzewczych i elektrotechnicznych. Należy przestrzegać wskazówek zawartych we wszystkich instrukcjach. Ignorowanie tych wskazówek grozi szkodami materialnymi i urazami cielesnymi ze śmiercią włącznie.

- Przed rozpoczęciem montażu przeczytać instrukcje montażu.
- Postępować zgodnie ze wskazówkami dotyczącymi bezpieczeństwa oraz ostrzegawczymi.
- Należy przestrzegać krajowych i miejscowych przepisów oraz zasad i dyrektyw technicznych.
- Wykonane prace należy udokumentować.

⚠ Zastosowanie zgodne z przeznaczeniem

- Produkt jest przeznaczony wyłącznie do regulacji instalacji ogrzewczych i wentylacyjnych.

Jakiekolwiek inne użytkowanie jest uważane za niezgodne z przeznaczeniem. Szkody powstałe w wyniku takiego użytkowania są wyłączone z odpowiedzialności producenta.

2 Informacje o produkcie

Zgodnie z decyzją Krajowej Komisji Państwowej Regulacji Komunikacji Elektronicznej, Częstotliwości Radiowej i Usług Pocztowych (NCCS) nr 04-4963/123 z dnia 08.12.2022 trzeba zwrócić się do najbliższego biura Ukraińskiego Państwowego Centrum Częstotliwości Radiowej (UCRF) w swojej miejscowości, aby zarejestrować urządzenie.

2.1 Opis produktu

Moduł radiowy MX300 stanowi bramę sieciową i moduł bezprzewodowy do zdalnego sterowania oraz zdalnej kontroli instalacji grzewczej i wentylacyjnej.

W instrukcji urządzenia grzewczego lub instalacji wentylacyjnej należy sprawdzić kompatybilność i miejsce montażu modułu radiowego.

Aplikacja MyBuderus pozwala na zdalne sterowanie instalacją grzewczą lub wentylacyjną. Aplikacja jest dostępna dla systemów operacyjnych iOS i Android.



Rys. 1

2.2 Zakres dostawy

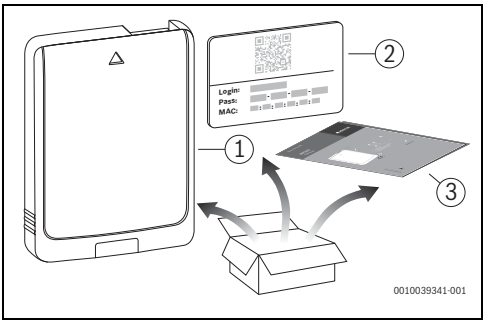

Rys. 2 Zakres dostawy

[1] Moduł radiowy MX300
[2] Naklejka z danymi dostępowymi
[3] Dokumentacja techniczna

2.3 Możliwości zastosowania

W połączeniu z urządzeniami grzewczymi z modułem obsługowym systemu Logamatic BC400:

- MX300 nawiązuje połączenie między siecią internetową a urządzeniem grzewczym oraz opcjonalnie z modułem zdalnego sterowania (RC120 RF).
  W tym systemie możliwe są przewodowe moduły zdalnego sterowania dla maks. 4 obiegów grzewczych.

Szczegółowe informacje na temat zdalnej obsługi → Instrukcja obsługi i montażu RC120 RF/ MX300.

W systemach z regulacją w jednym pomieszczeniu (SRC plus):

- Moduł radiowy MX300 nawiązuje połączenie między bezprzewodowymi regulatorami w jednym pomieszczeniu a urządzeniem grzewczym.

Szczegółowe informacje na temat regulacji w jednym pomieszczeniu SRC plus → Opis systemu w zakresie regulacji w jednym pomieszczeniu.

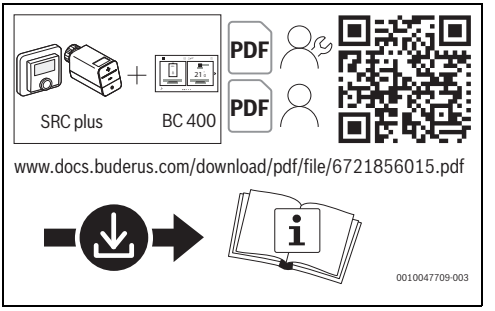

Rys. 3 Link Opis systemu w zakresie regulacji w jednym pomieszczeniu

2.4 Dane techniczne

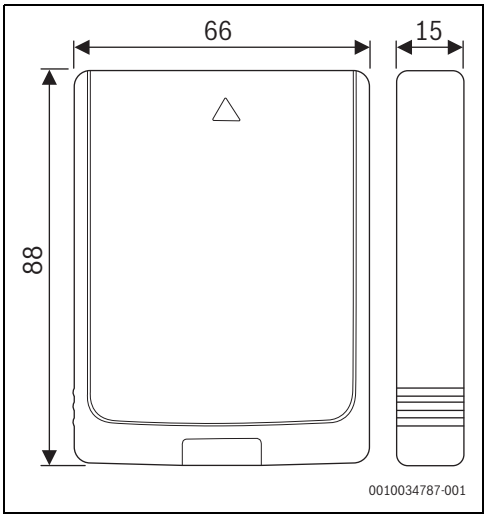

Rys. 4 Wymiary w mm

	MX300
Maksymalny pobór mocy $P_{maks.}$	1,5 W
Częstotliwość radiowa (RF)	868,3 MHz oraz 869,5 MHz [EU] (P = maks. 10 dBm)
WLAN	f = 2400,0 – 2483,5 MHz IEEE 802.11b ($P_{maks.}$ = 19,7 dBm) IEEE 802.11g ($P_{maks.}$ = 16,9 dBm) IEEE 802.11n ($P_{maks.}$ = 19,1 dBm)
Stopień ochrony	IP30
Kategoria odbiornika	SRD 2
maks. SAR_{10g}	0,72 W/kg
Stopień zanieczyszczenia (EN 60664)	2
Temperatura mięknienia T_{Press} (DIN EN 60695-10-2)	100 °C
Dopuszczalna temperatura otoczenia T_{amb}	0–50 °C
Masa m	55 g

Tab. 1

Wymagana specyfikacja routera

Właściwości	Specyfikacja
Sieć	WPA 2/3 mixed mode; WPA 3
Szyfrowanie	AES, TKIP+AES
DHCP	aktywny
SSID	nieukryty
Częstotliwość radiowa	2,4 GHz
Porty	TCP 5222, UDP 123 i TCP 443 muszą być dostępne dla połączeń wychodzących.
Norma produktowa	IEC 62368-1

Tab. 2

Gateway Network Services

Service	Specification
EMS	HVAC system communication bus

Tab. 3

2.5 Skrócona deklaracja zgodności UE dot. urządzeń radiowych

Bosch Thermotechnik GmbH oświadcza niniejszym, że wyrób MX300 technologii radiowej opisany w tej instrukcji jest zgodny z dyrektywą 2014/53/UE.

Pełny tekst deklaracji zgodności UE dostępny jest w internecie: www.buderus.pl.

3 Montaż i uruchomienie

Zestawienie czynności związanych z uruchomieniem

1. Wykonanie instalacji (przestrzegać instrukcji wszystkich podzespołów i części)
2. Pierwsze napełnienie instalacji i kontrola szczelności
3. Okablowanie elektryczne
4. W razie potrzeby kodowanie modułów (przestrzegać instrukcji modułów i ew. rekuperatora do wentylacji)
5. Włączenie instalacji
6. Odpowietrzenie instalacji
7. Ustawienie na urządzeniu grzewczym maksymalnej temperatury zasilania i temperatury c.w.u. (przestrzegać instrukcji urządzenia grzewczego)
8. Nawiązywanie połączenia WLAN (→ rozdział 3.1)
9. Wykonanie kontroli działania, ew. skasowanie wskazań ostrzegawczych i wskazań usterek
10. Odbiór instalacji

Wskazówka dot. montażu uchwytu naściennego

Przy instalacji MX300 należy uważać, aby metalowe przedmioty (np. rury, materiał izolacyjny z aluminium, odrzwia, stal zbrojeniowa) były oddalone co najmniej o 10 cm. W przeciwnym razie może dojść do redukcji maksymalnego zasięgu radiowego, ponieważ może występować negatywny wpływ na siłę sygnału.

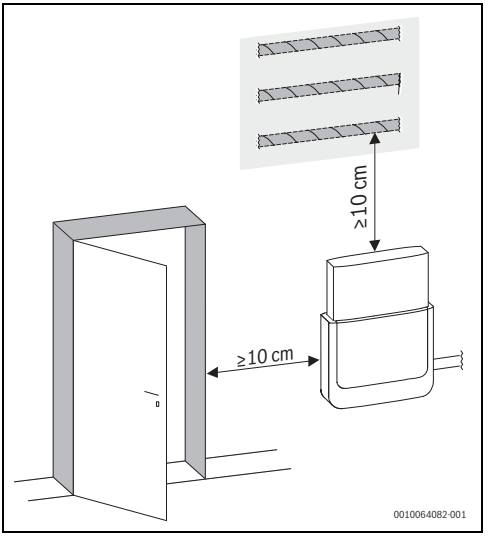

Rys. 5

3.1 Nawiązywanie połączenia WLAN

Miejsce montażu MX300 zależy od urządzenia grzewczego (→ instrukcja montażu urządzenia grzewczego).
W miejscu montażu MX300 musi być dostępny dostatecznie silny sygnał WLAN.

- MX300 podłączyć do urządzenia grzewczego i w razie potrzeby zablokować (→ instrukcja montażu urządzenia grzewczego).
  Dioda LED na MX300 zaświeci najpierw na zielono, zgaśnie na ok. jedną minutę, a potem będzie świecić na żółto przez ok. 30 min.

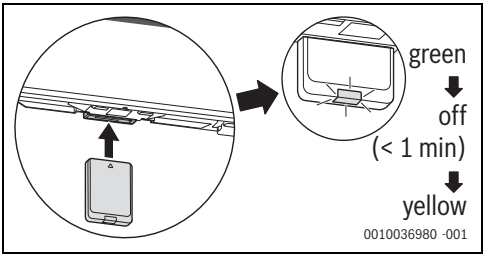

Rys. 6

3.1.1 Łączenie z WPS

Gdy dioda LED świeci na żółto:

- Nacisnąć przycisk WPS na routerze.

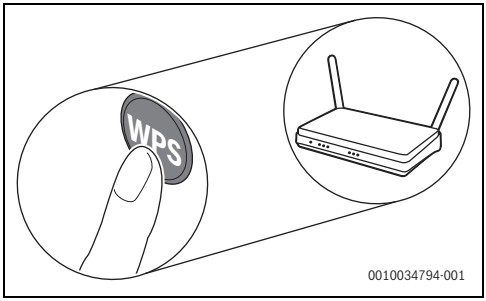

Rys. 7

- Wcisnąć przycisk na MX300 na jedną sekundę.

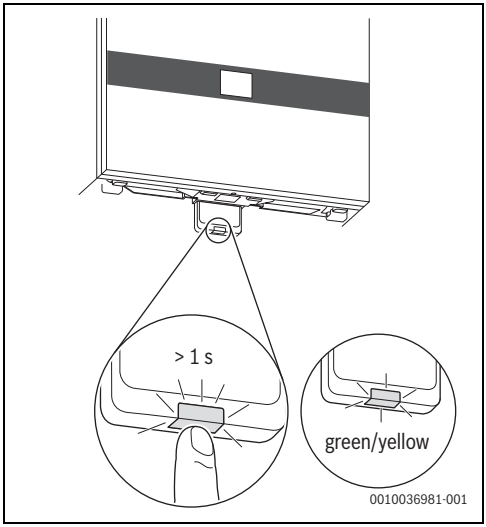

Rys. 8

Przycisk świeci na zmianę na żółto i zielono. MX300 pracuje w trybie WPS i przez 2 minuty podejmuje próbę nawiązania połączenia WLAN z routerem.

Po nawiązaniu połączenia na wyświetlaczu urządzenia grzewczego pojawia się symbol ⊕, a przycisk na MX300 świeci najpierw na zielono, a po jednej minucie gaśnie. MX300 znajduje się w energooszczędnym trybie czuwania.

3.1.2 Łączenie z aplikacją MyBuderus

Jeśli router WPS nie jest obsługiwany, z siecią WLAN można połączyć się manualnie poprzez aplikację na smartfonie:

- Pobrać z internetu aplikację MyBuderus (→ rys. 1 na stronie 3).

Jeśli nie można znaleźć aplikacji MyBuderus w odpowiednim sklepie, oznacza to, że wersja oprogramowania Android lub iOS na smartfonie jest przestarzała i nie jest obsługiwana.

- Zainstalować MyBuderus i uruchomić.
- W aplikacji uruchomić tryb hotspota i postępować zgodnie z instrukcjami.

3.1.3 Problemy z połączeniem WLAN?

Jeśli nie można nawiązać połączenia:

- Odczytać wskazanie LED i usunąć usterkę (→ rozdział 4).
- Ponownie nawiązać połączenie.

3.2 Aktualizacja oprogramowania

Ze względu na bezpieczeństwo i usuwanie błędów zalecamy korzystanie z aktualnej wersji oprogramowania.

- W trakcie instalacji wykonać aktualizację oprogramowania.
- Zalecać klientom końcowym regularne wykonywanie dostępnych aktualizacji oprogramowania, nawet w trakcie eksploatacji.

Wspólnie z klientem końcowym:

- MX300 zarejestrować na klienta poprzez aplikację MyBuderus.
- Poinformować klienta końcowego o konieczności akceptacji warunków użytkowania.
- Jeśli dostępna jest aktualizacja oprogramowania: poinformować klienta końcowego o konieczności wyrażenia zgody.
  Migająca pomarańczowa dioda LED sygnalizuje, że przeprowadzana jest aktualizacja oprogramowania.

Kiedy pomarańczowa dioda LED miga, nie jest możliwe korzystanie z przycisku. Po aktualizacji następuje ponowne uruchomienie MX300. Na krótki czas połączenie ze wszystkimi komponentami systemu zostaje przerwane, a następnie przywrócone automatycznie. Nie trzeba wykonywać żadnej czynności.

3.3 WLANResetowanie połączenia

Opcjonalnie połączenie WLAN można zresetować poprzez Logamatic BC400.

Aby zresetowanie połączenia WLAN było możliwe, musi świecić dioda LED na MX300. Jeśli dioda LED nie świeci:

▶ Nacisnąć krótko przycisk na MX300.
Dioda LED świeci.

W celu zresetowania połączenia WLAN:

▶ Wcisnąć jednokrotnie przycisk MX300 na ok. 3 s, aż dioda LED zaświeci krótko na czerwono.
Dioda LED miga 5 razy na czerwono. Istniejące połączenie WLAN zostanie zresetowane.

Gdy dioda LED na MX300 zaświeci się na żółto, można nawiązać nowe połączenie WLAN (→ rozdział 3.1.1 lub rozdział 3.1.2).

3.4 Przywrócenie ustawień podstawowych na MX300

Podczas przywracania modułu MX300 do ustawień podstawowych, zostaną skasowane następujące dane:

- zapisana sieć WLAN
- połączenie z powiązanym kontem Bosch
- wszystkie lokalnie zapisane dane (np. dane przykładowe dotyczące zużycia energii)
- połączenia z powiązanymi modułami obsługi bezprzewodowej

Nie usuwane są:

- historia wersji oprogramowania
- ostatnia wersja oprogramowania i konfiguracji komponentów systemowych

Możliwe przypadki zastosowania resetowania do ustawienia podstawowego to zmiana właściciela MX300, montaż w innym systemie grzewczym oraz sytuacje problematyczne (wg instrukcji).

Aby zresetowanie MX300 było możliwe, musi świecić dioda LED na MX300. Jeśli dioda LED nie świeci:

▶ Nacisnąć krótko przycisk na MX300.
Dioda LED świeci.

W celu zresetowania MX300 do ustawień podstawowych:

▶ Nacisnąć i przytrzymać przez co najmniej 20 sekund przycisk na MX300.
Po 10 sekundach dioda LED zamiga 5 razy na żółto i zaświeci na chwilę na czerwono.
Moduł MX300 jest przywrócony do ustawień podstawowych i uruchamia się na nowo. Podczas ponownego uruchomienia nie jest możliwa żadna interakcja z MX300.
Po ponownym uruchomieniu dioda LED na MX300 zaświeci najpierw na zielono, zgaśnie na ok. jedną minutę, a potem będzie świecić na żółto przez ok. 30 min.

4 Wskazania LED na MX300 i wynikające z nich działania

Status MX300 jest wskazywany przez diodę LED na wolnym końcu. Kolor (czerwony/żółty/zielony) i czas trwania światła mają następujące znaczenie:

Wskazania LED	Opis
5 x miga na czerwono 	Połączenie z WLAN zostanie usunięte lub próba połączenia nie powiodła się. MX300 zostanie z powrotem przełączony w tryb hotspota.
Miga na czerwono 	Usterka sprzętowa lub montażowa: ▶ Sprawdzić montaż.
Ciągłe świecenie na czerwono 	Zakłócenie komunikacji. Zapisana sieć WLAN i/lub podłączone urządzenia bezprzewodowe nie zostały znalezione: ▶ Sprawdzić panel obsługi urządzenia. W przypadku braku połączenia z siecią WLAN: ▶ Sprawdzić router WLAN. W celu zarejestrowania nowej sieci: ▶ Przycisk na MX300 wcisnąć jeden raz na ok. 3 sekundy, aż dioda LED krótko zaświeci na czerwono. Dioda LED miga 5 razy na czerwono, a następnie świeci światłem żółtym. ▶ Utworzyć połączenie (→ „świeci na żółto“). W przypadku braku połączenia z urządzeniami bezprzewodowymi: ▶ Sprawdzić, czy urządzenia bezprzewodowe są podłączone do zasilania i znajdują się w zasięgu.
Świeci naprzemiennie na czerwono / żółto 	MX300 pozostaje uszkodzony. ▶ Nacisnąć przycisk na MX300 i przytrzymać przez co najmniej 20 sekund, aby MX300 przywrócić ustawienia podstawowe. Po 10 sekundach dioda LED zamiga 5 razy na żółto i zaświeci na chwilę na czerwono. Moduł MX300 jest przywrócony do ustawień podstawowych i uruchamia się na nowo.
Miga na pomarańczowo 	Trwa aktualizacja oprogramowania sprzętowego MX300. Po aktualizacji następuje ponowne uruchomienie MX300. Na krótki czas połączenie ze wszystkimi komponentami systemu zostaje przerwane, a następnie przywrócone automatycznie. ▶ MX300 podczas aktualizacji oprogramowania sprzętowego musi być włożone do urządzenia. ▶ Nie jest wymagane żadne działanie.
Ciągłe świecenie na żółto 	Tryb hotspota aktywny, gotowy do nawiązania połączenia WLAN: ▶ Otworzyć aplikację i postępować zgodnie z instrukcjami. **-lub-** ▶ Wcisnąć przycisk na MX300 na jedną sekundę, aby zmienić na tryb WPS.
Świeci na zmianę na żółto/zielono 	Tryb WPS aktywny.
Miga na żółto 	Połączenie z hotspotem zostało nawiązane: ▶ Nie jest wymagane żadne działanie.
Miga na zielono 	Połączenie z WLAN zostało nawiązane, ale nie można nawiązać połączenia z serwerem Buderus: ▶ Sprawdzić połączenie internetowe.
Ciągłe świecenie na zielono 	Połączenie z siecią zostało nawiązane.
Dioda LED wył. 	Wyłączony tryb oszczędny lub urządzenie. ▶ Poprzez krótkie wciśnięcie przycisku na włączonym MX300 aktualny status urządzenia zostanie wskazany za pomocą diody LED.

Tab. 4

5 Ochrona środowiska i utylizacja

Ochrona środowiska to jedna z podstawowych zasad działalności grupy Bosch.
Jakość produktów, ekonomiczność i ochrona środowiska stanowią dla nas cele równorzędne. Ściśle przestrzegane są ustawy i przepisy dotyczące ochrony środowiska.
Aby chronić środowisko, wykorzystujemy najlepsze technologie i materiały, uwzględniając przy tym ich ekonomiczność.

Opakowania

Nasza firma uczestniczy w systemach przetwarzania opakowań, działających w poszczególnych krajach, które gwarantują optymalny recykling.
Wszystkie materiały stosowane w opakowaniach są przyjazne dla środowiska i mogą być ponownie przetworzone.

Zużyty sprzęt

Stare urządzenia zawierają materiały, które mogą być ponownie wykorzystane.
Moduły można łatwo odłączyć. Tworzywa sztuczne są oznakowane. W ten sposób różne podzespoły można sortować i ponownie wykorzystać lub zutylizować.

Zużyte urządzenia elektryczne i elektroniczne



Ten symbol oznacza, że produktu nie należy wyrzucać razem z innymi odpadami. Zamiast tego należy przekazać go do punktów zbierania odpadów w celu przetworzenia, segregacji, recyklingu i utylizacji.

Symbol obowiązuje w krajach, w których obowiązują dyrektywy dotyczące odpadów elektronicznych, np. "Dyrektywa Unii Europejskiej 2012/19/WE w sprawie zużytego sprzętu elektrycznego i elektronicznego". Przepisy te określają zasady prawne dyrektywy dotyczącej zwrotu i recyklingu zużytego sprzętu elektronicznego w danym kraju.

Sprzęt elektroniczny, który może zawierać niebezpieczne substancje, należy poddać recyklingowi w sposób odpowiedzialny, aby zminimalizować potencjalne szkody dla środowiska i zagrożenia dla zdrowia ludzkiego. W tym celu stosuje się recykling odpadów elektronicznych, który przyczynia się do ochrony zasobów naturalnych.

Aby uzyskać dodatkowe informacje na temat bezpiecznej dla środowiska utylizacji zużytego sprzętu elektrycznego i elektronicznego, należy skontaktować się z lokalnymi władzami, firmą zajmującą się utylizacją odpadów lub z dystrybutorem, od którego zakupiono produkt.

Dalsze informacje są dostępne pod adresem:
www.bosch-homecomfortgroup.com/en/company/legal-topics/weee/

6 Informacja o ochronie danych osobowych

My, **Robert Bosch Sp. z o.o., ul. Jutrzenki 105, 02-231 Warszawa, Polska,** przetwarzamy informacje o produkcie i instalacji, dane techniczne i dane połączenia, dane komunikacyjne, dane rejestracyjne produktu i dane historii klienta w celu zapewnienia funkcjonalności produktu (art. 6 ust. 1 zd. 1 lit. f RODO), w celu wypełnienia naszych obowiązków w zakresie monitorowania produktu i ze względów bezpieczeństwa produktu (art. 6 ust. 1 zd. 1 lit. f RODO), w celu ochrony naszych praw w związku z gwarancją i rejestracją produktu (art. 6 ust. 1 zd. 1 lit. f RODO), w celu analizy sprzedaży naszych produktów oraz dostarczania indywidualnych i związanych z produktem informacji i ofert (art. 6 ust. 1 zd. 1 lit. f RODO). Realizację usług takich jak sprzedaż i marketing, zarządzanie umowami, realizacja płatności, programowanie, hosting danych i usługi infolinii możemy zlecać usługodawcom zewnętrznym i/lub firmom powiązanym z Bosch, i możemy im przekazywać dane. W określonych przypadkach, jednak tylko wtedy, gdy zapewniona jest odpowiednia ochrona danych, dane osobowe mogą być przekazywane podmiotom spoza Europejskiego Obszaru Gospodarczego. Pozostałe informacje są udostępniane na żądanie. Pełnomocnik ds. ochrony danych jest dostępny pod adresem: Datenschutzbeauftragter, Informationssicherheit und Datenschutz (C/ISP), Robert Bosch GmbH, Postfach 30 02 20, 70442 Stuttgart, NIEMCY.

W oparciu o art. 6 ust. 1 zd. 1 lit. f RODO użytkownik ma prawo do wycofania w dowolnym momencie zgody na przetwarzanie danych osobowych z powodów wynikających ze szczególnej sytuacji lub jeśli przetwarzanie danych odbywa się w celu marketingu bezpośredniego. W celu realizacji swoich praw należy skontaktować się z nami pod adresem **DPO@bosch.com.** Pozostałe informacje są dostępne pod kodem QR.



Buderus

Robert Bosch Sp. z o.o.
ul. Jutrzenki 105
02-231 Warszawa
Infolinia Buderus 801 777 801
www.buderus.pl